LOREN

S163-LOZ/160(КАРКАС)
S163-LOZ/140(КАРКАС)

§1

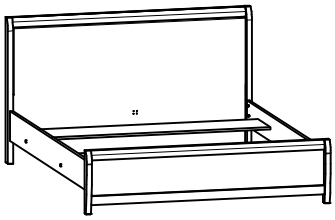

S163-LOZ/160

A	B	C		D
1	S163-1134	1958	200	1/4
2	S163-1135	1958	200	1/4
3	S163-4414	1603	780	2/4
4	S163-4415	1603	364	2/4
5	S163-4416	1603	60	2/4
6	S163-516	980	60	3/4
7	S163-517	980	60	3/4
8	S163-518	428	60	3/4
9	S163-519	428	60	3/4
10	S163-5520	1603	64	2/4
11	S163-4442	1603	200	1/4

S163-LOZ/140

A	B	C		D
1	S163-1134	1958	200	1/4
2	S163-1135	1958	200	1/4
3	S163-4444	1403	780	2/4
4	S163-4445	1403	364	2/4
5	S163-4446	1403	60	2/4
6	S163-516	980	60	3/4
7	S163-517	980	60	3/4
8	S163-518	428	60	3/4
9	S163-519	428	60	3/4
10	S163-5530	1403	64	2/4
11	S163-4443	1403	200	1/4

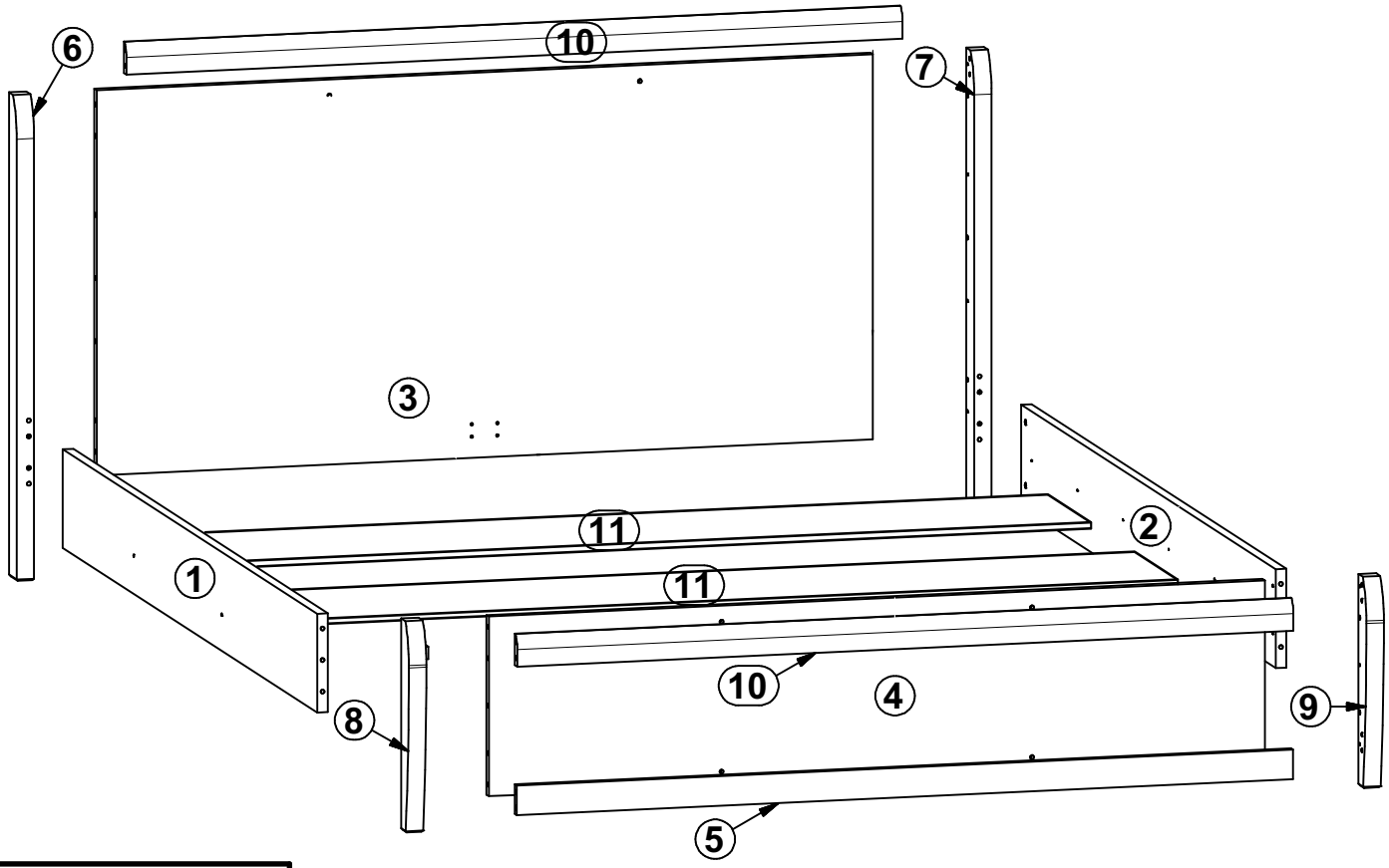

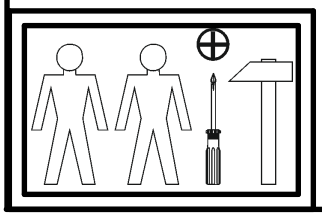

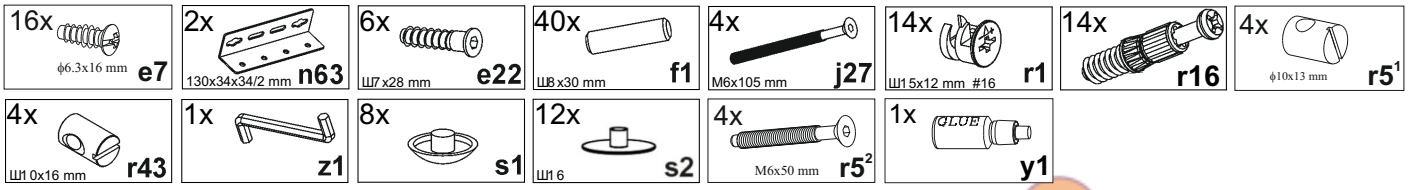

КОМОД bc
интернет-магазин мебели

1

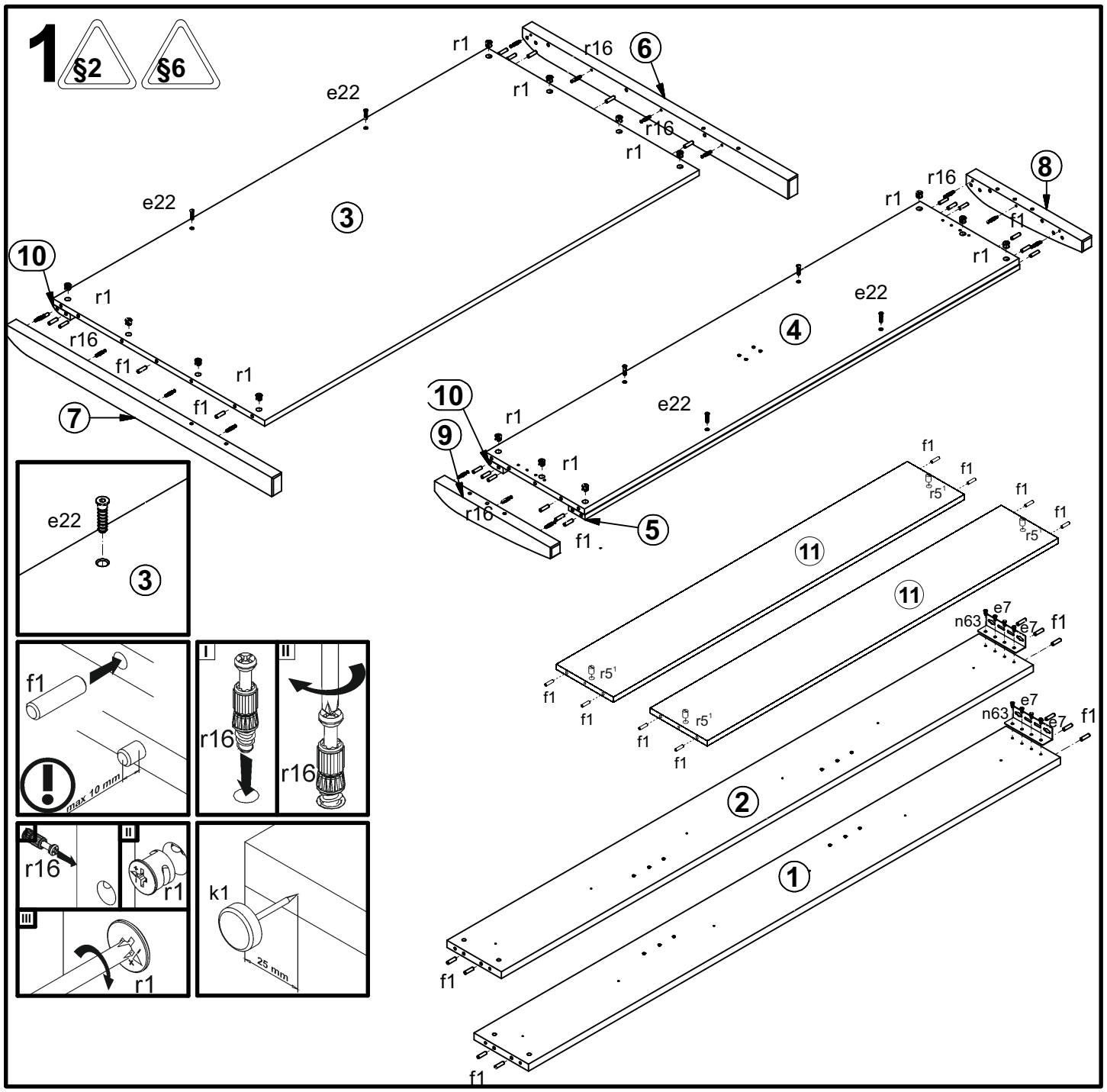

2

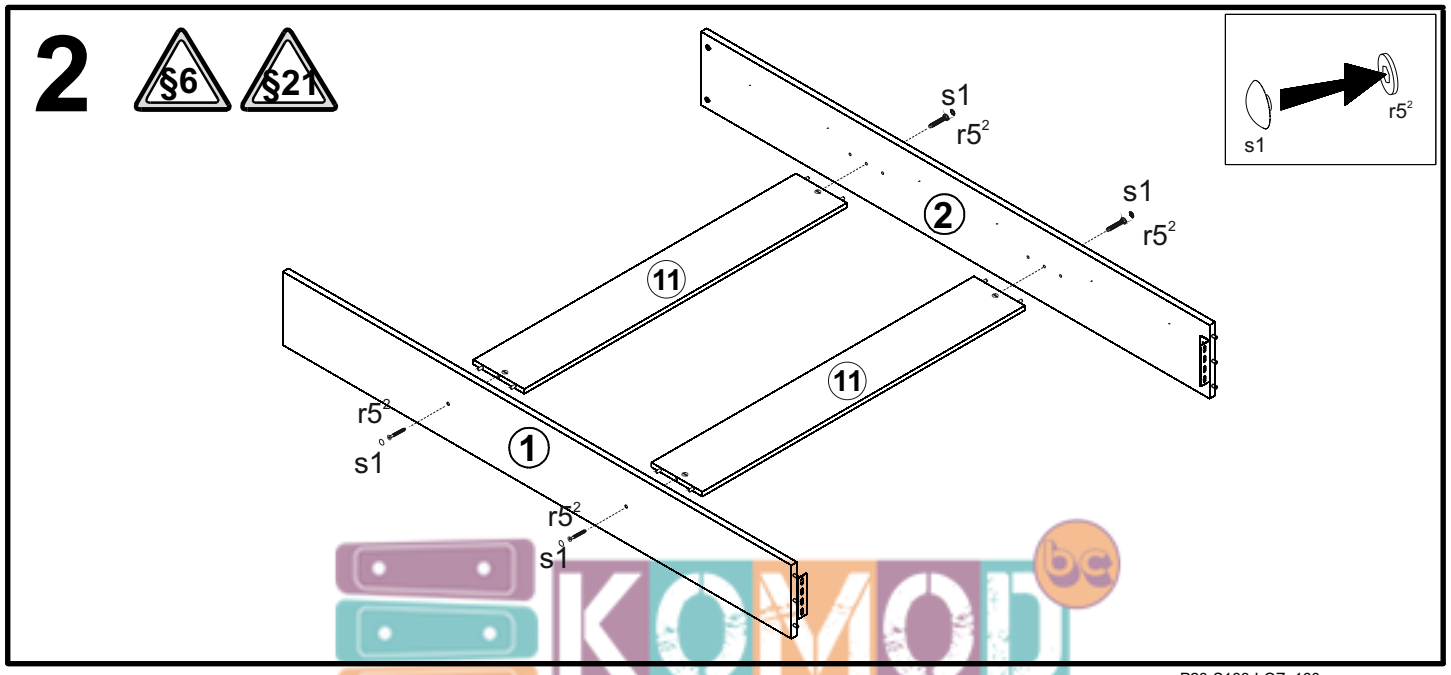

КОМОД
интернет-магазин мебели

3

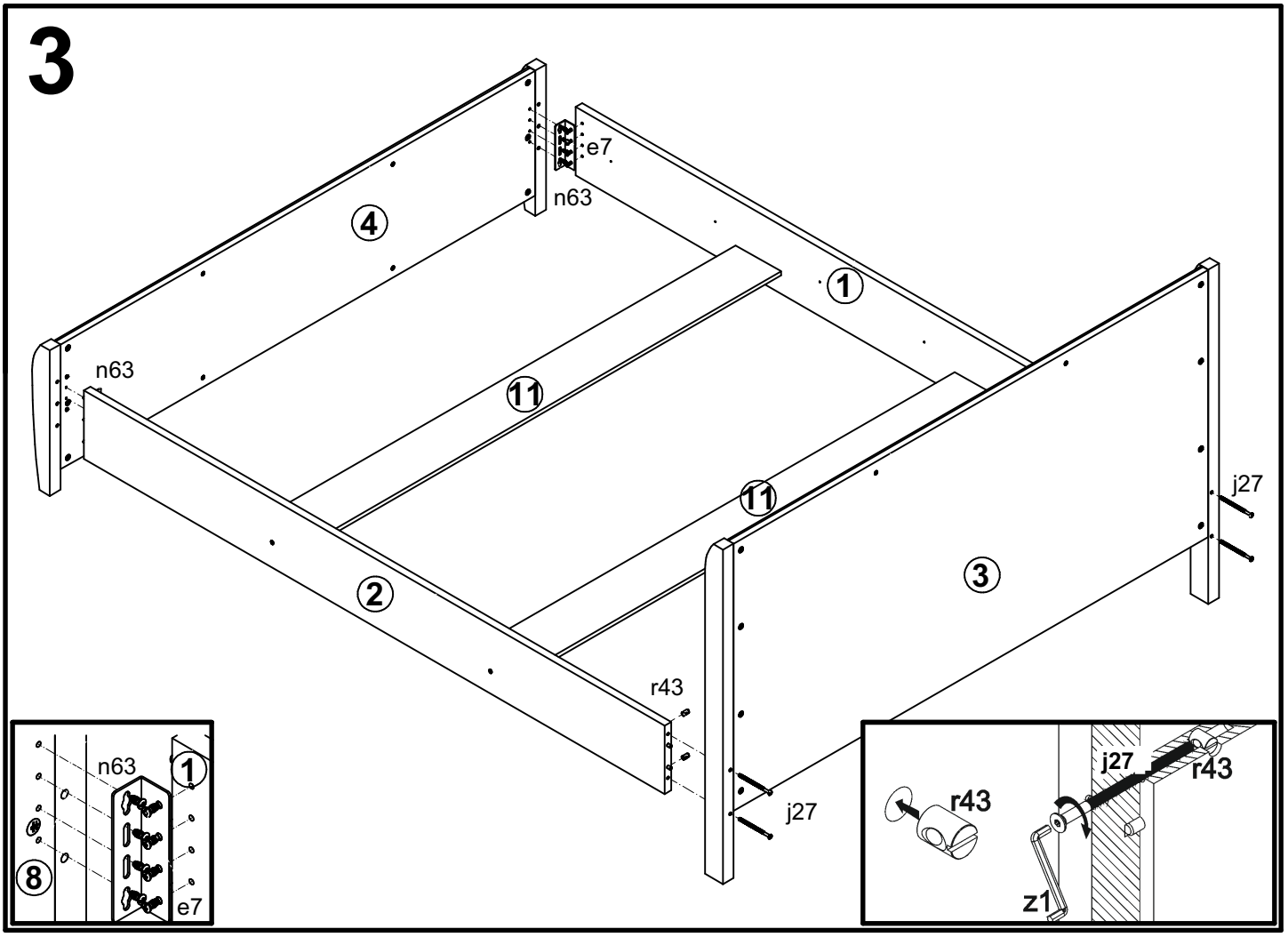

4

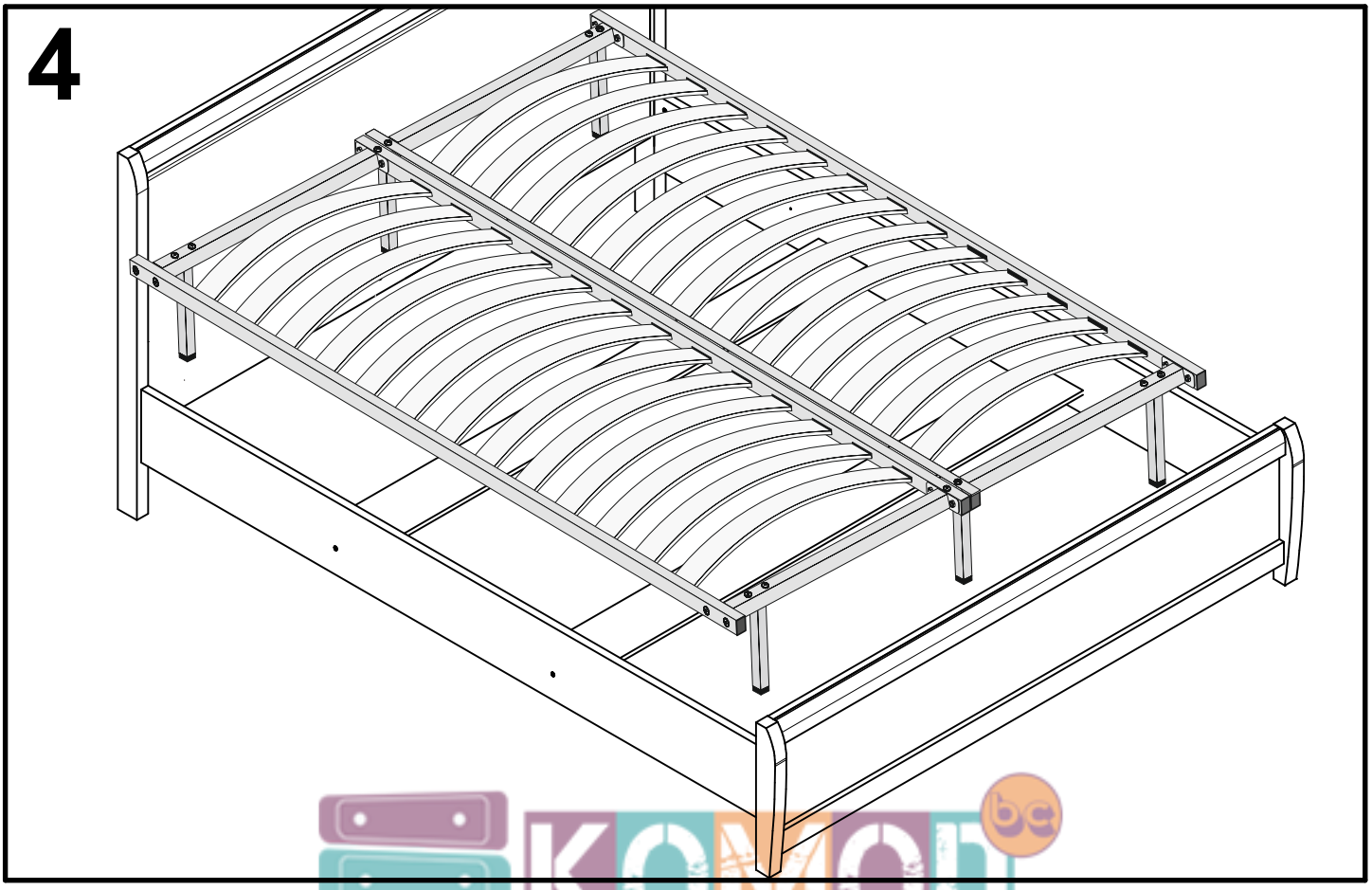

КОМОД
интернет-магазин мебели