КОЕН

Вітрина / Витрина **REG1W2S**

A	B	C		D
1	S136-003	446	185	4/5
1A	S136-003A	446	185	4/5
2	S136-007	1458	446	5/5
3	S136-113	1983	371	1/5
4	S136-114	1983	371	1/5
5	S136-115	408	371	1/5
6	S136-116	408	371	1/5
7	S136-204	580	371	1/5
8	S136-302	547	371	1/5
9	S136-404	547	68	1/5
10	S136-405	453	60	1/5
11	S136-406	451	50	1/5
12	S136-501	545	350	2/5
13	S136-571	2000	65	3/5
14	S136-572	2000	65	3/5
15	S136-576	581	65	3/5
16	S136-904	415	348	1/5
17	S136-908	1925	287	1/5
18	ZS2-511	350	120	1/5
19	ZS2-512	350	120	1/5
20	ZS2-5557	404	120	1/5
21	lh-1898	1898	14	1/5

→ Фасад **ДСП**

→ Фасад **МДФ**

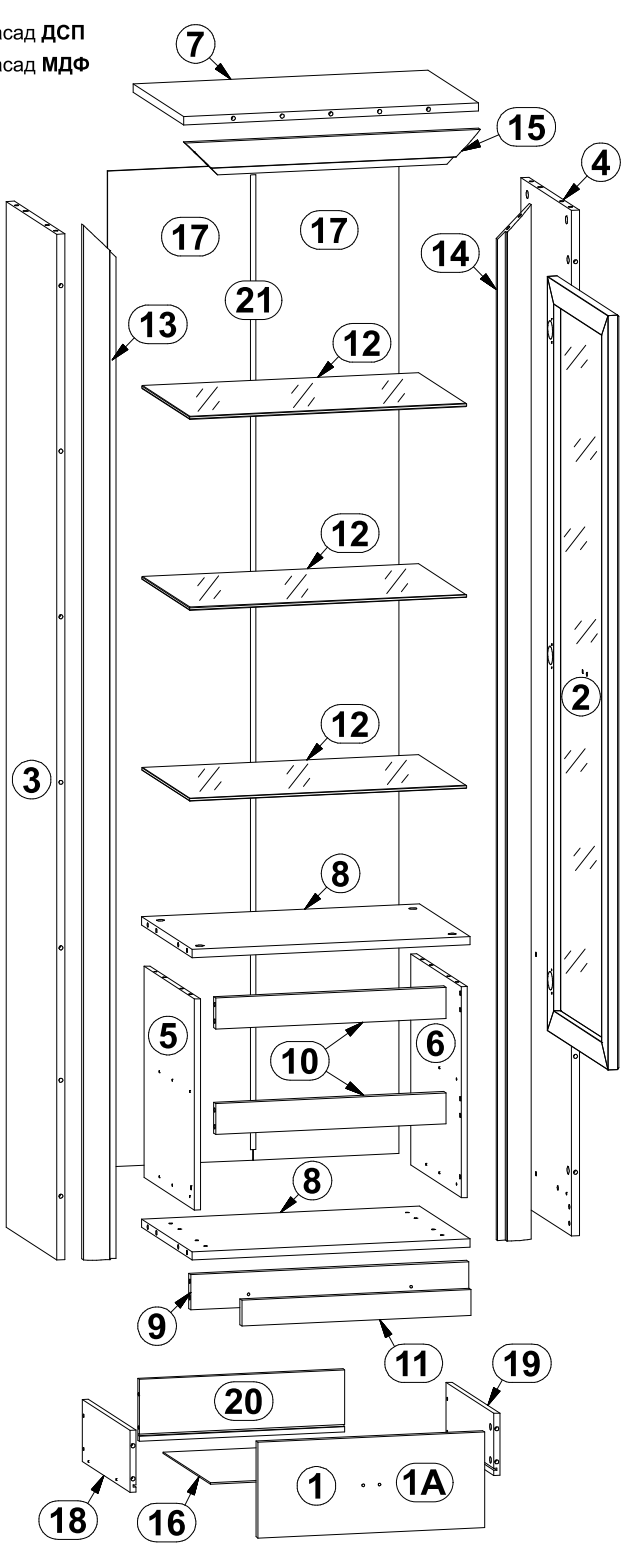

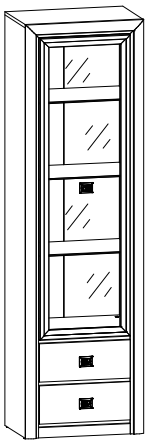

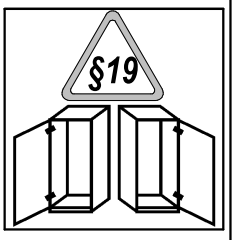

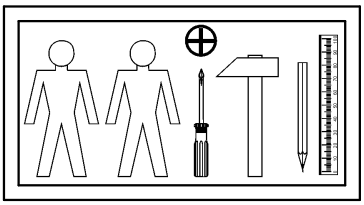

3x a99	3x b43	3x c317	12x ϕ5x17 mm d3	8x ϕ5x50 mm e32	6x ϕ6,3x13 mm e2	12x ϕ6x13 mm e3	34x ϕ8x30 mm f1	8x ϕ3x12 mm p54
16x ϕ6x30 mm f9	2x M4x12 mm j3	4x M4x22 mm j30	4x k1	60x l1	2x Ø4,5/Ø8x0,5 mm o26	2x ϕ6,5/ϕ10x5,2mm o27	6x ϕ3,5x15 mm p51	2x ϕ4x28 mm p94
27x ϕ15x12mm #16 r1	2x r10	8x ϕ12x10.5mm #12 r15	31x r42	8x ø16 s2	2x 350 mm w45\CL	2x 350 mm w45\CR	2x 350 mm w45\DL	2x 350 mm w45\DR
1x n26\1	1x ϕ3,5x16 mm p38							

КОМОД
интернет-магазин мебели

1 §2

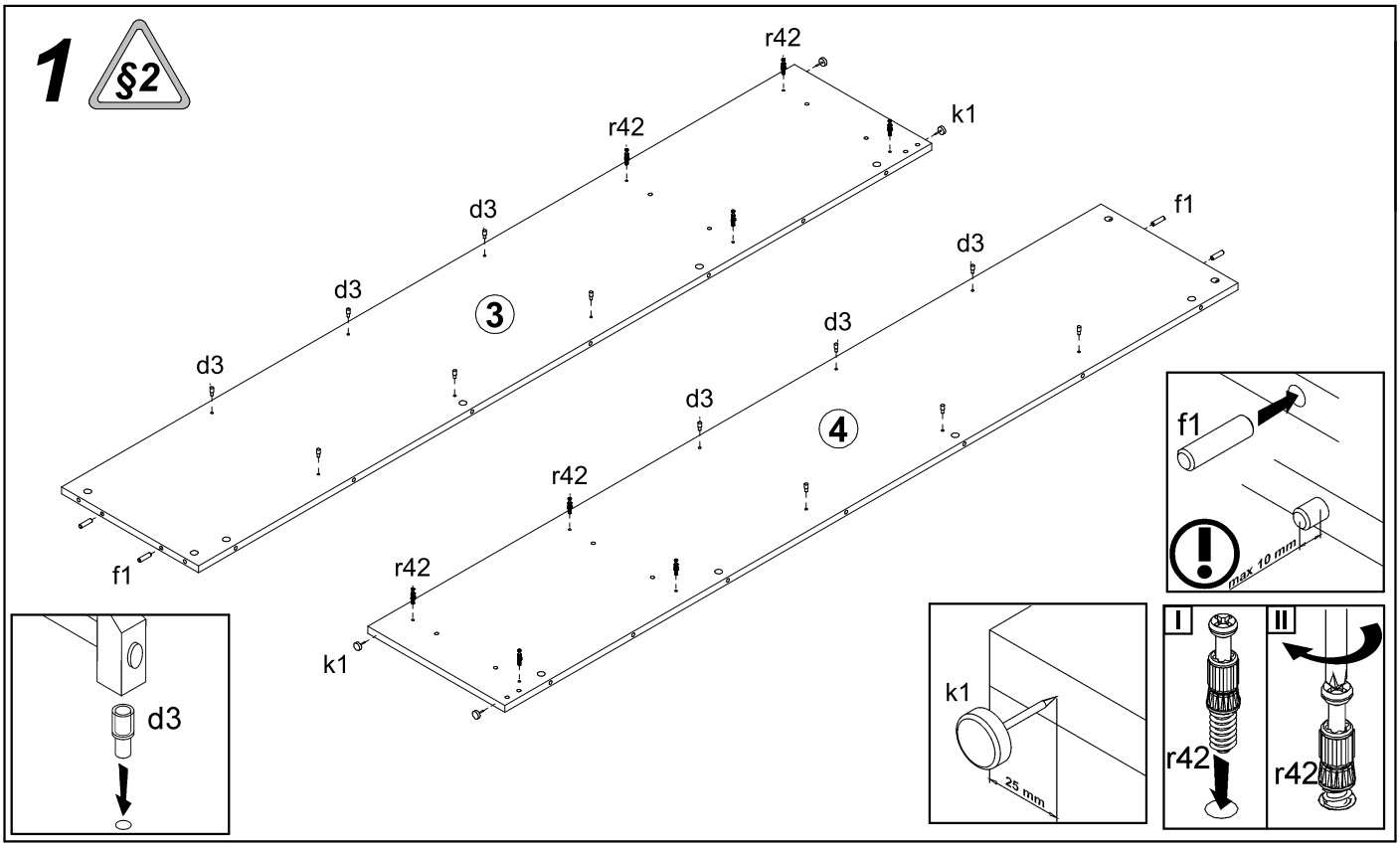

2 §6

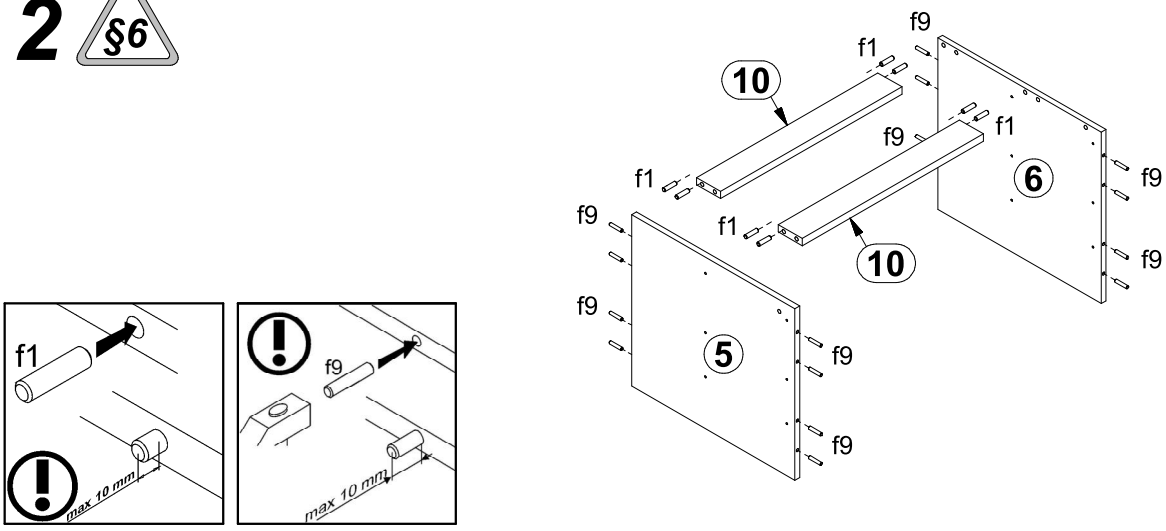

3

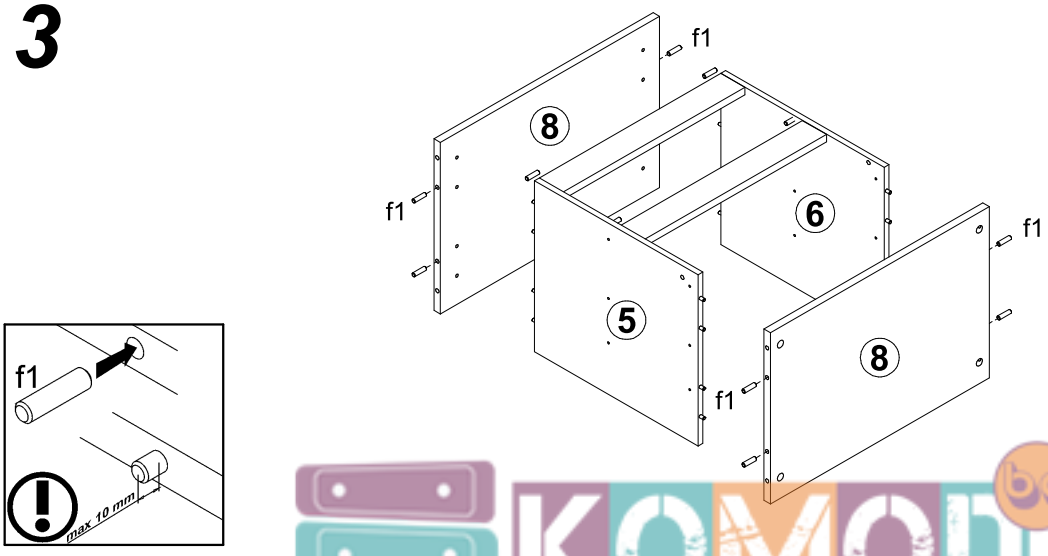

КОМОД bc
интернет-магазин мебели

4

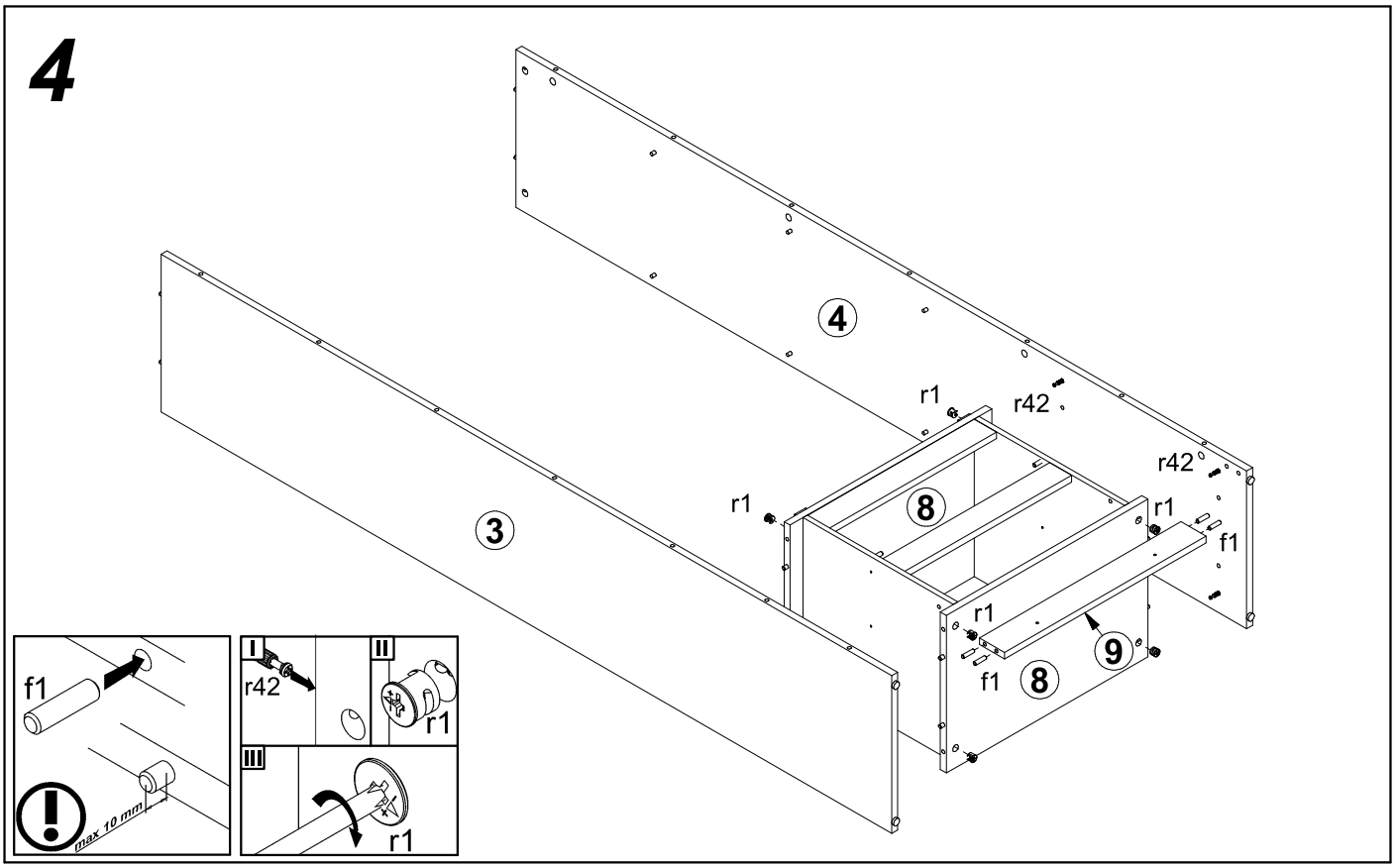

5

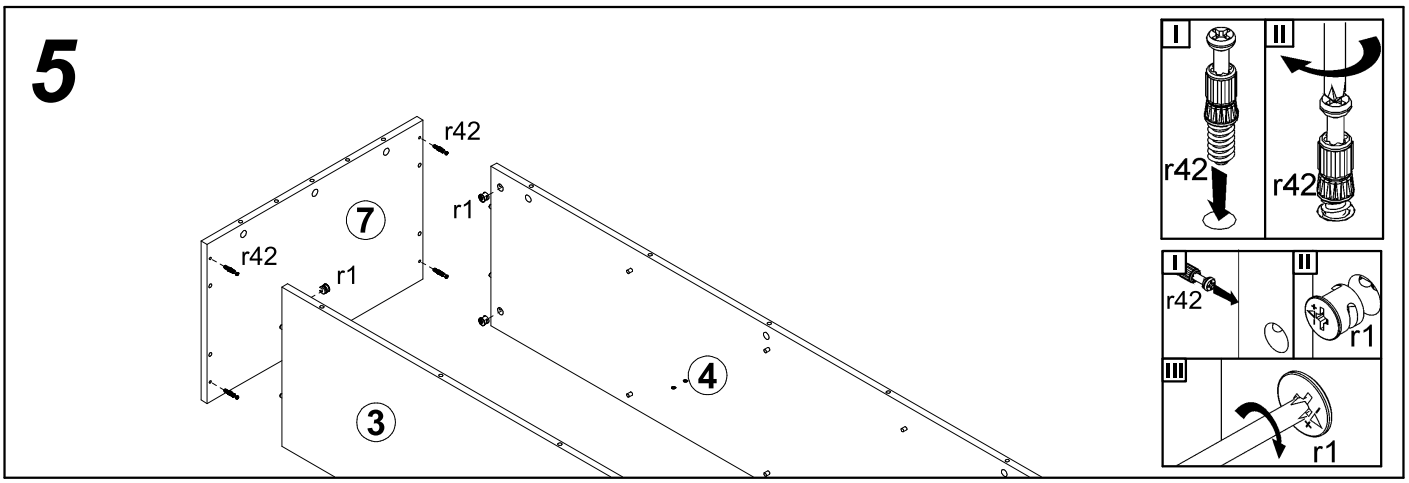

6

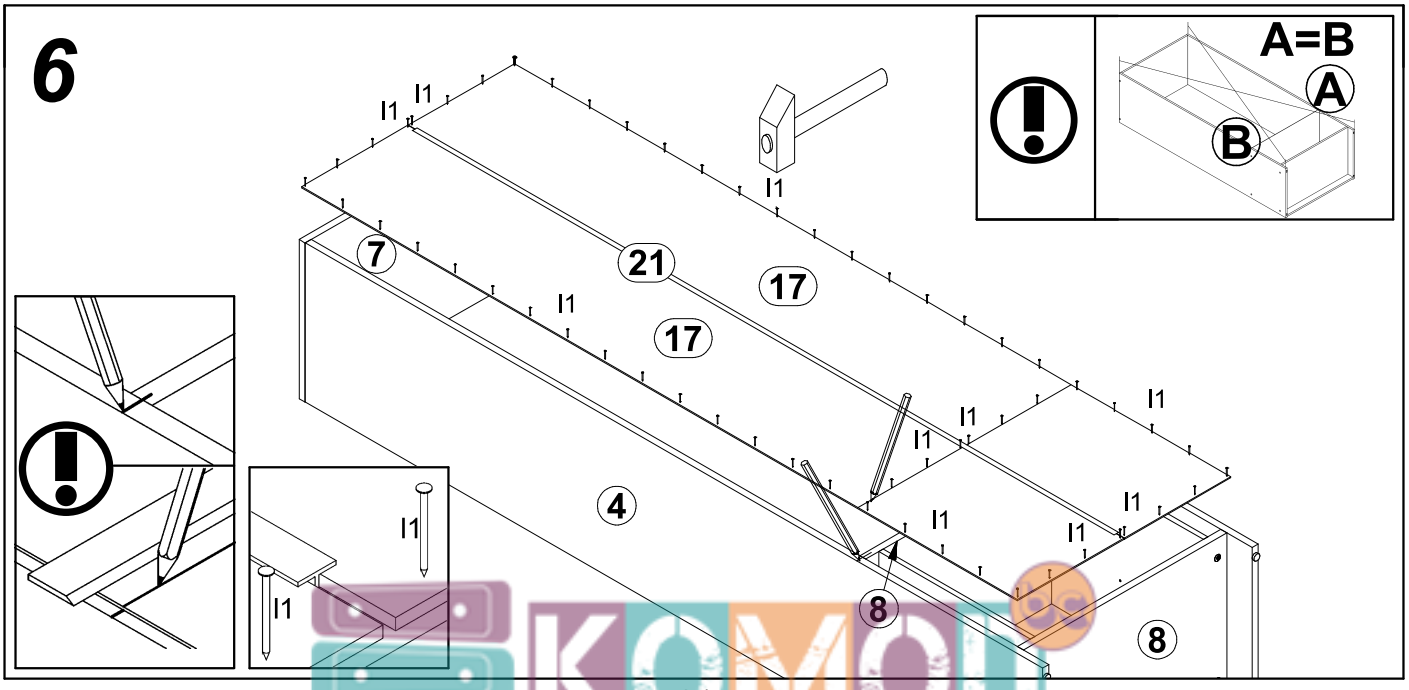

КОМОД
интернет-магазин мебели

7

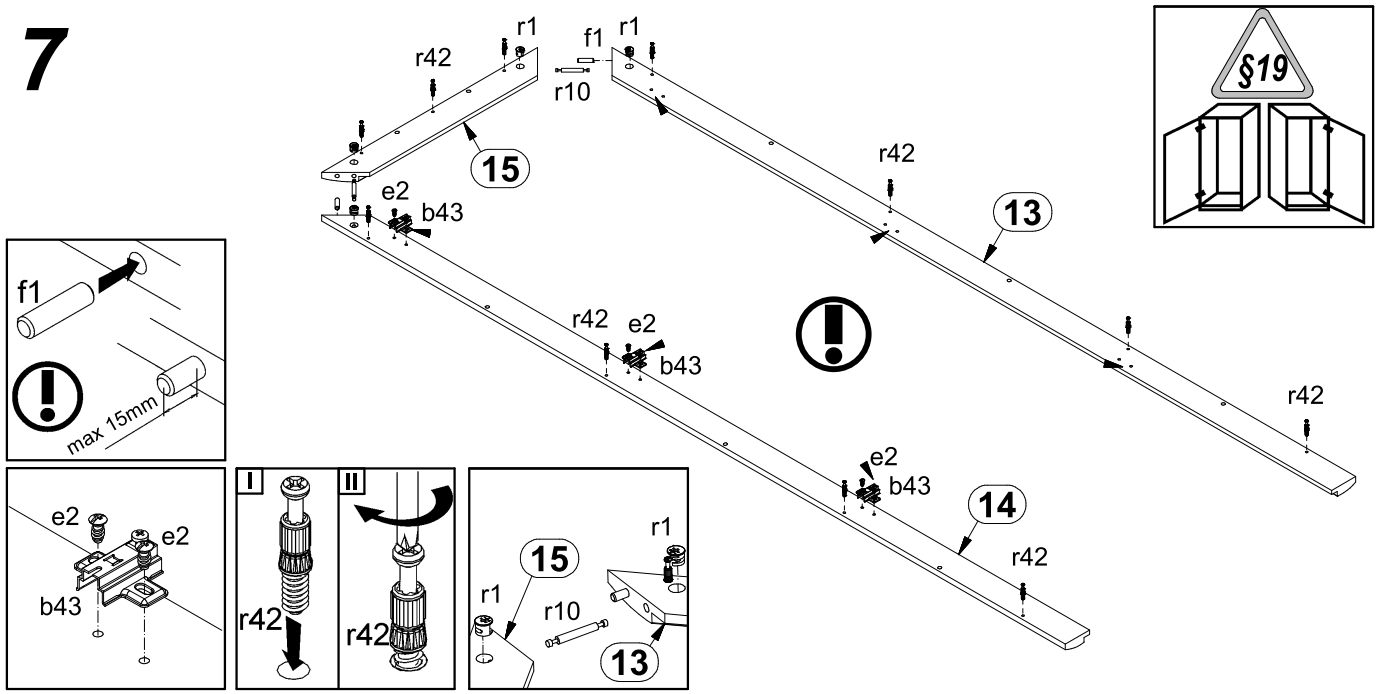

8

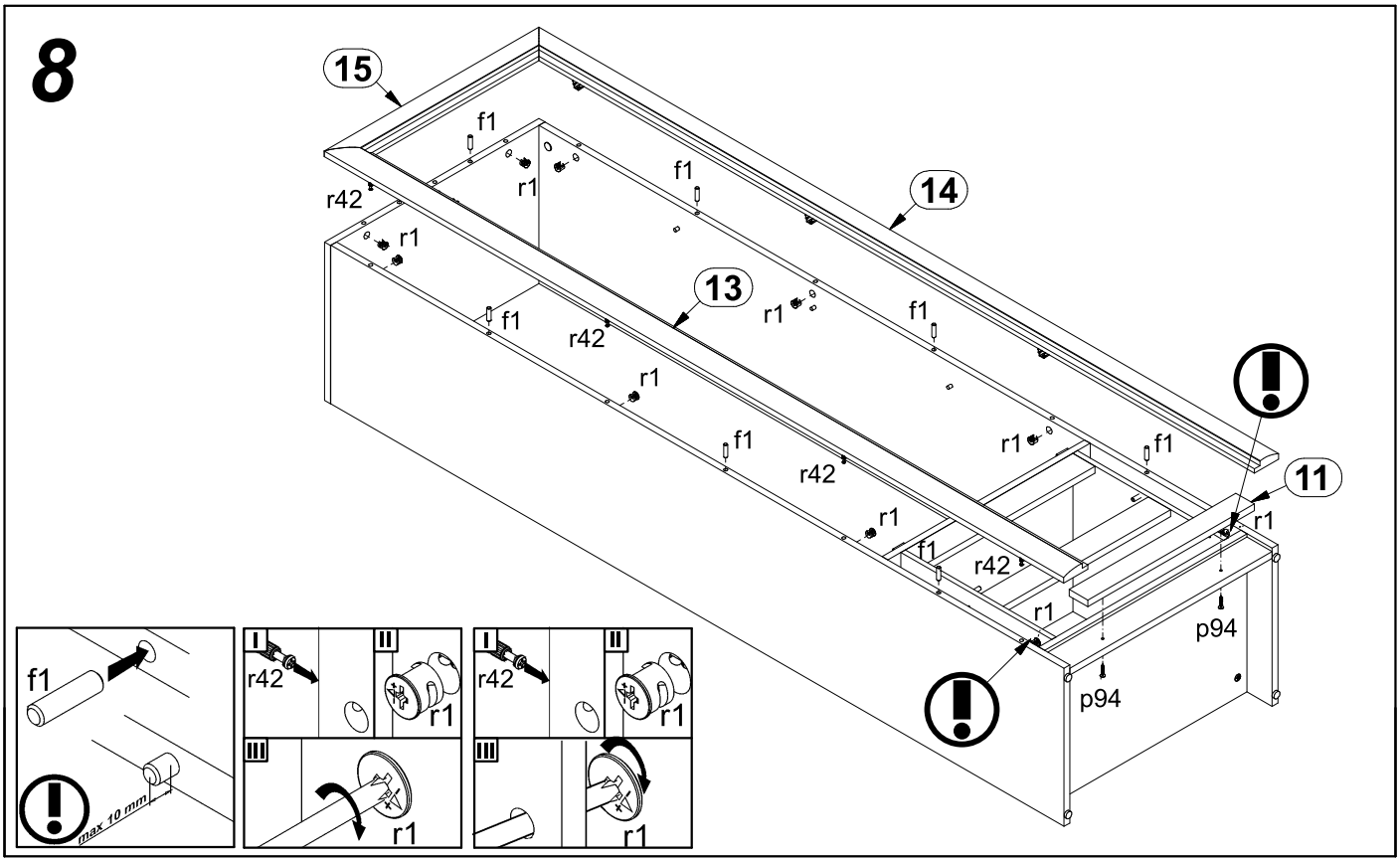

9

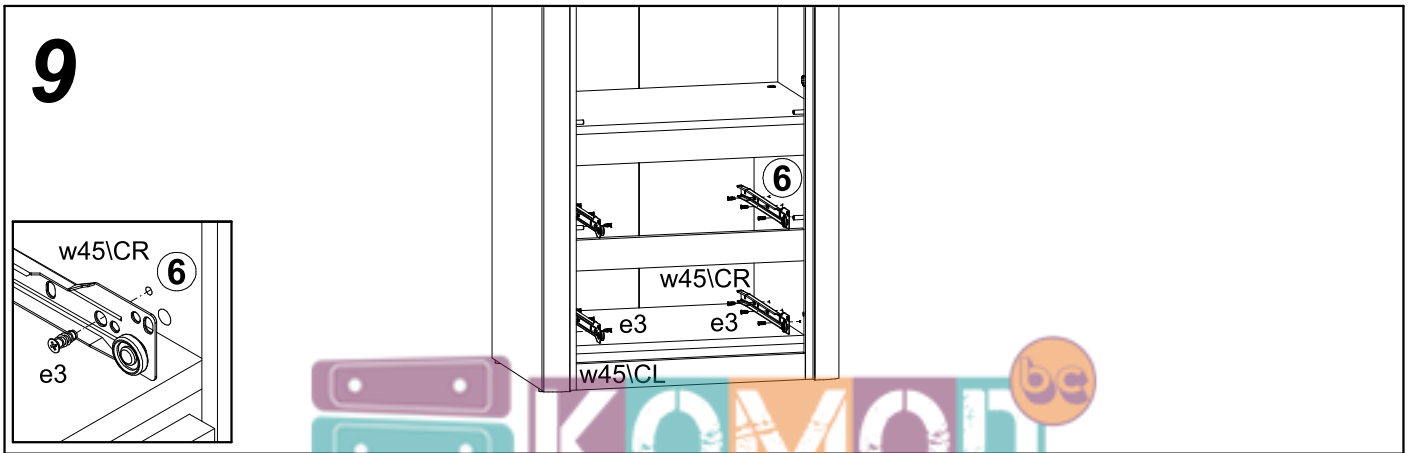

КОМОД bc
интернет-магазин мебели

9

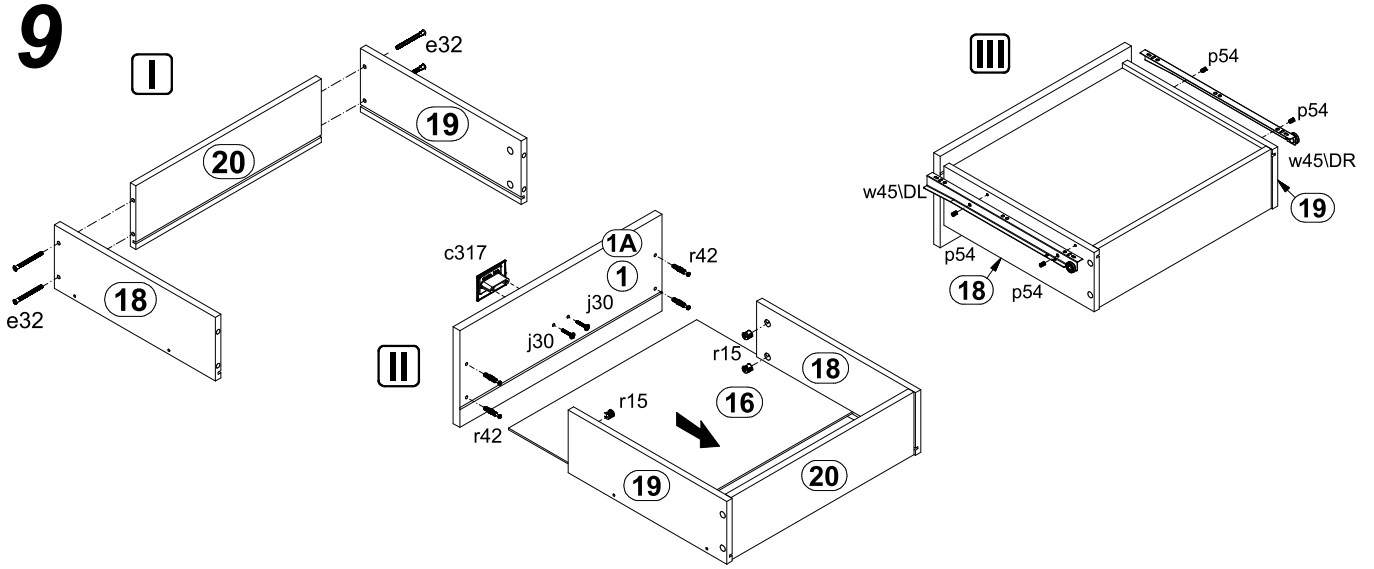

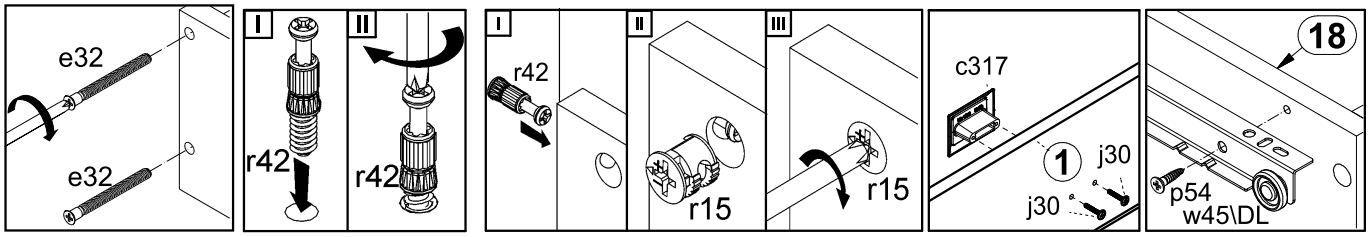

11

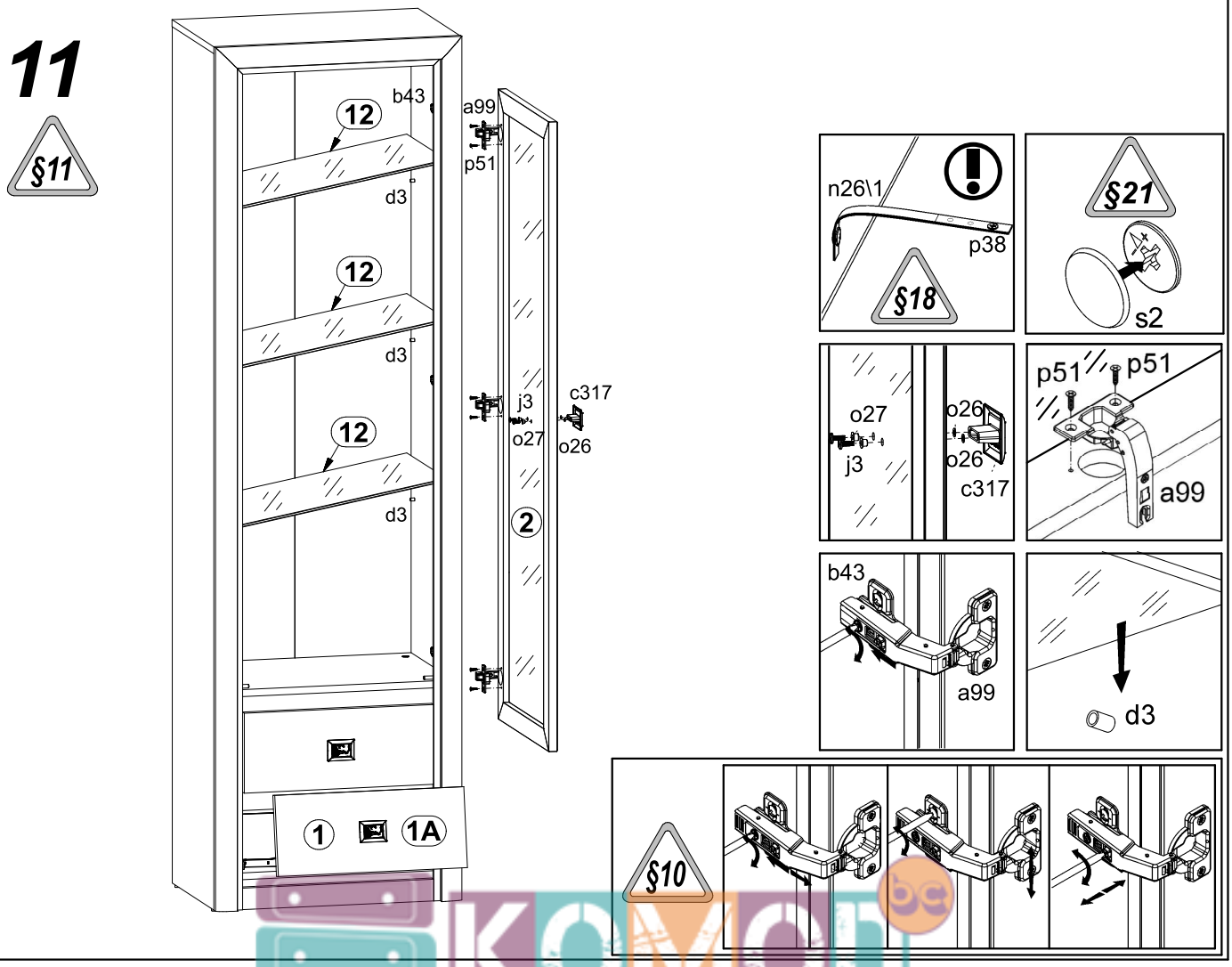

КОМОД
интернет-магазин мебели