НІКОЛЬ / НИКОЛЬ

Тумба РТВ **175**

A	B	C		D
1	NK1-209	1750	551	1/3
2	NK1-131	348	550	2/3
3	NK1-129	348	550	2/3
4	NK1-531	270	65	2/3
5	NK1-310	1717	525	1/3
6	NK1-133	304	509	2/3
7	NK1-134	304	509	2/3
8	NK1-136	260	525	1/3
9	NK1-135	260	525	1/3
10	NK1-318	476	450	1/3
11	NK1-523	500	140	2/3

A	B	C		D
12	NK1-524	500	140	2/3
13	NK1-525	502	140	2/3
14	NK1-909	500	517	1/3
15	NK1-910	625	343	1/3
16	NK1-911	493	343	2/3
17	NK1-433	260	45	1/3
18	NK1-435	1689	41	1/3
19	NK1-013	580	272	3/3
20	NK1-014	580	272	3/3
21	NK1-438	510	44	2/3

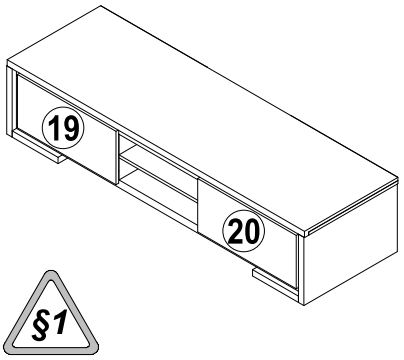

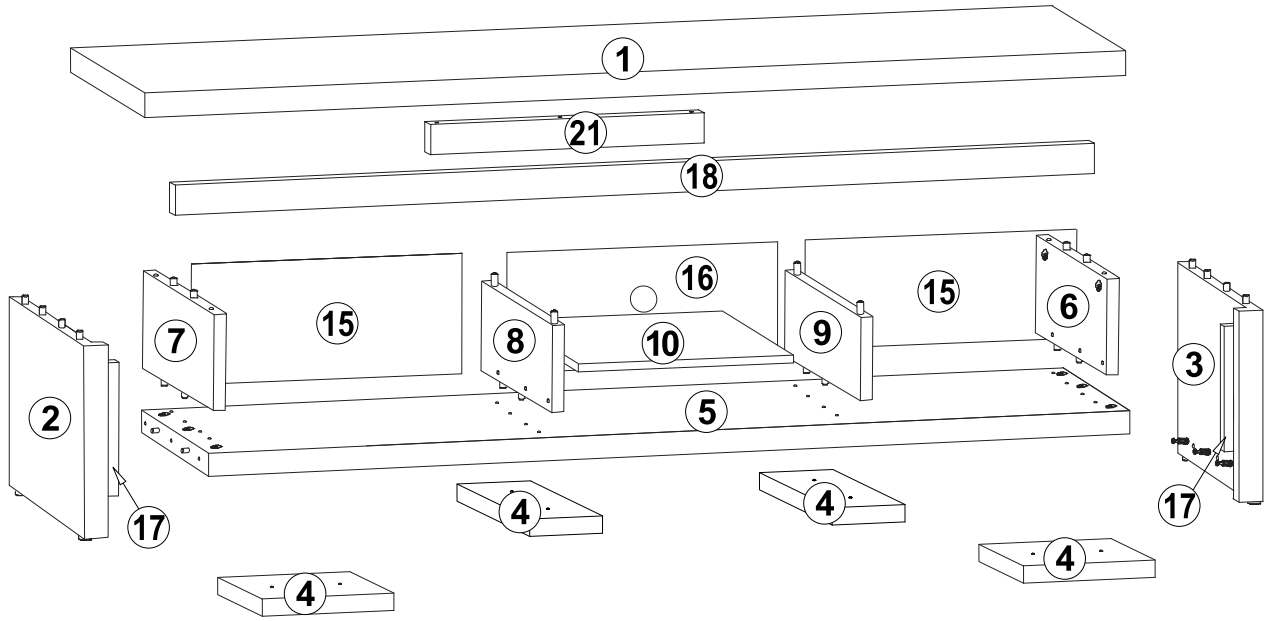

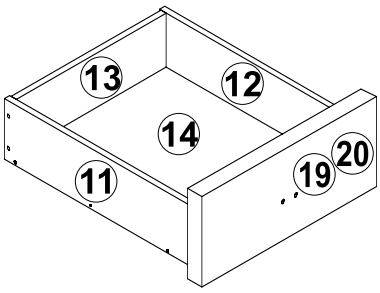

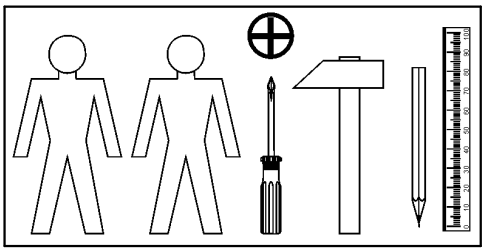

2x 160 mm **c212**	4x ϕ5x17 mm **d1**	8x ϕ7x50 mm **e1**	12x ϕ6x13 mm **e3**	8x ϕ7x60 mm **e8**	8x ϕ5x50 mm **e32**	25x ϕ8x30 mm **f1**
4x ϕ8x50 mm **f6**	4x M4x25 mm **j8**	8x **k1**	55x **l1**	10x ϕ4x35 mm **p6**	12x ϕ3x12 mm **p54**	14x ϕ15x12mm #16 **r1**
6x ϕ15x12mm #28 **r9**	20x 20/9 **r16**	10x ϕ16 **s2**	2x 500 mm **w26^{DR}**	2x 500 mm **w26^{CR}**	2x 500 mm **w26^{DL}**	2x 500 mm **w26^{CL}**
1x **z1**						

КОМОД bc
интернет-магазин мебели

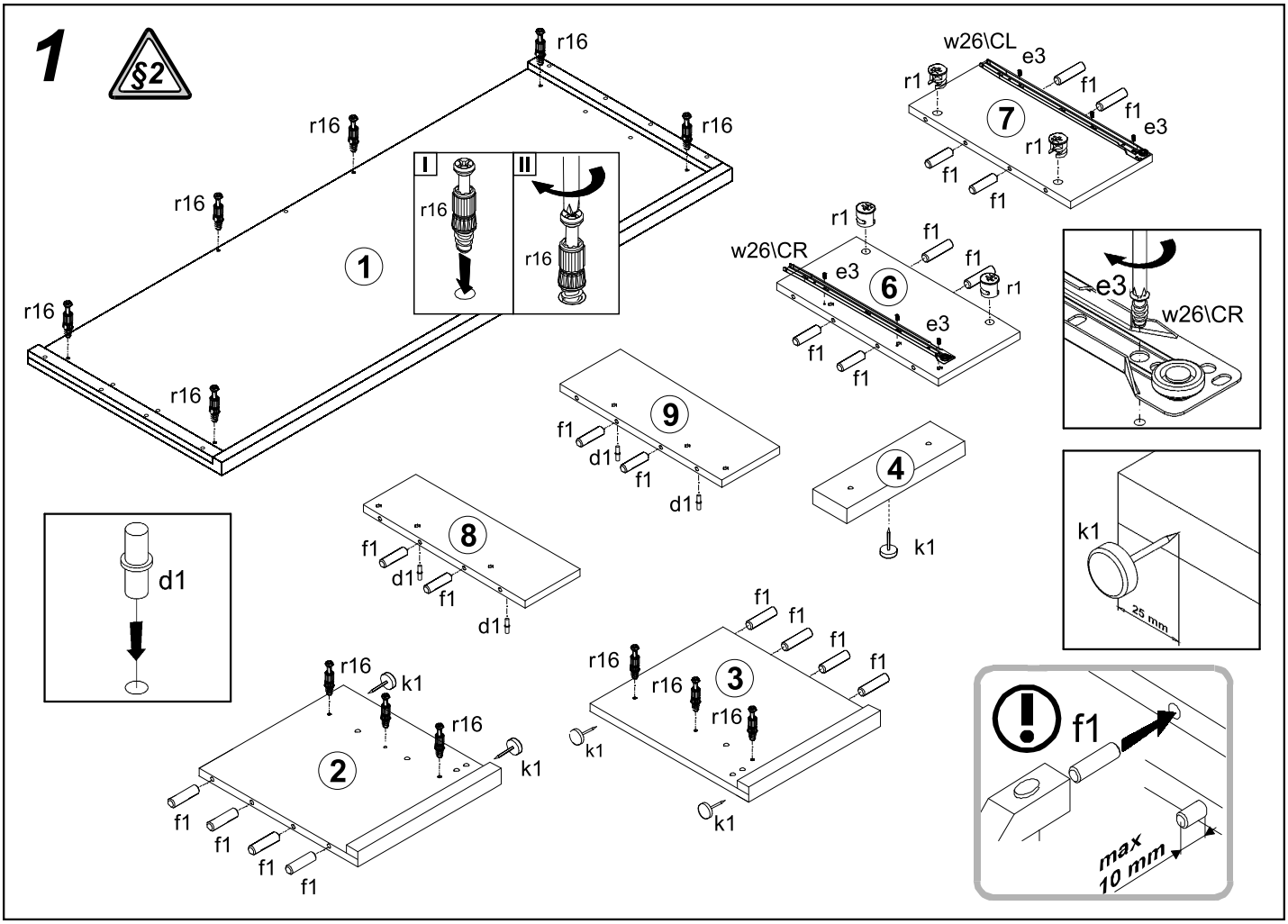

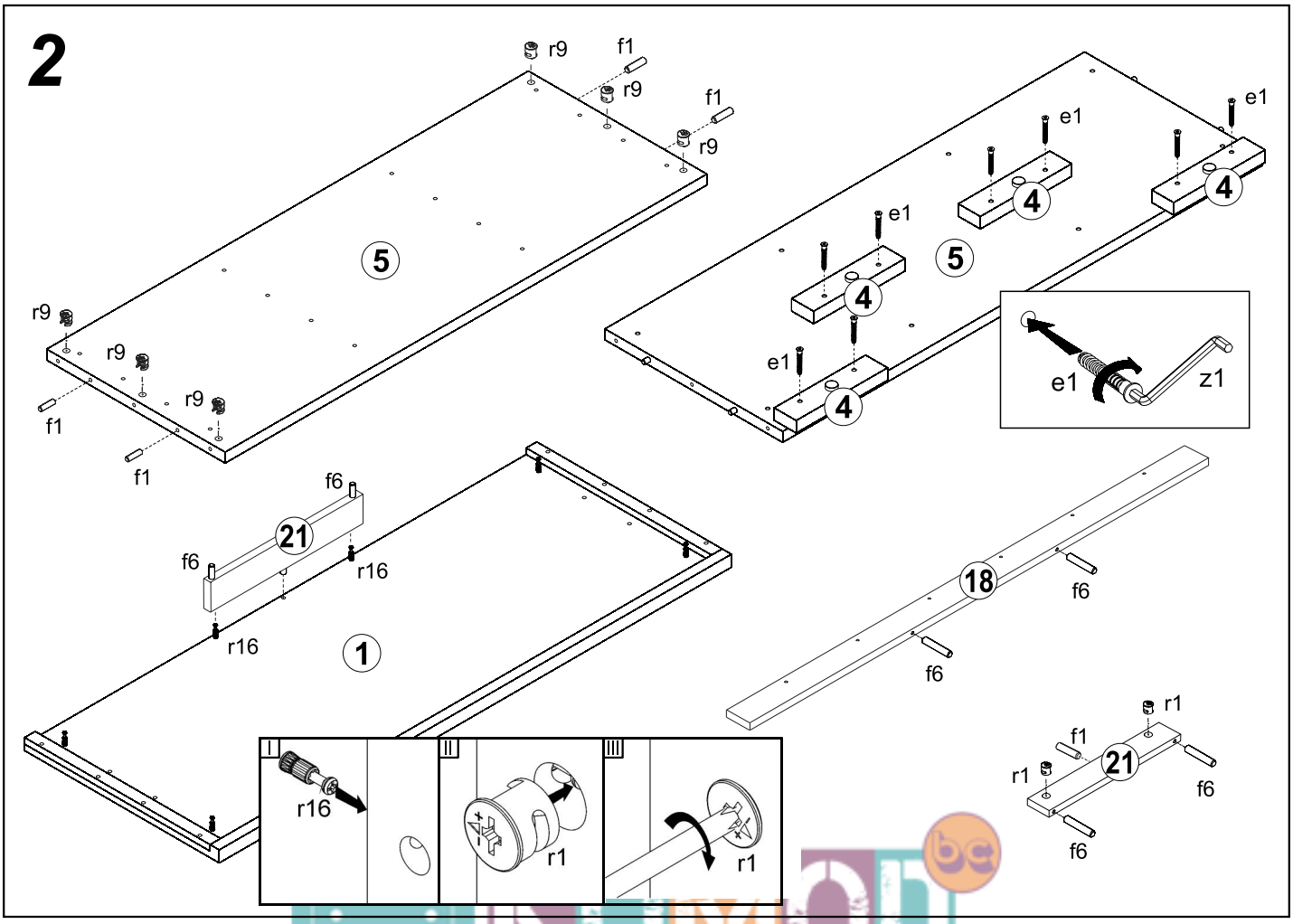

интернет-магазин мебели

3

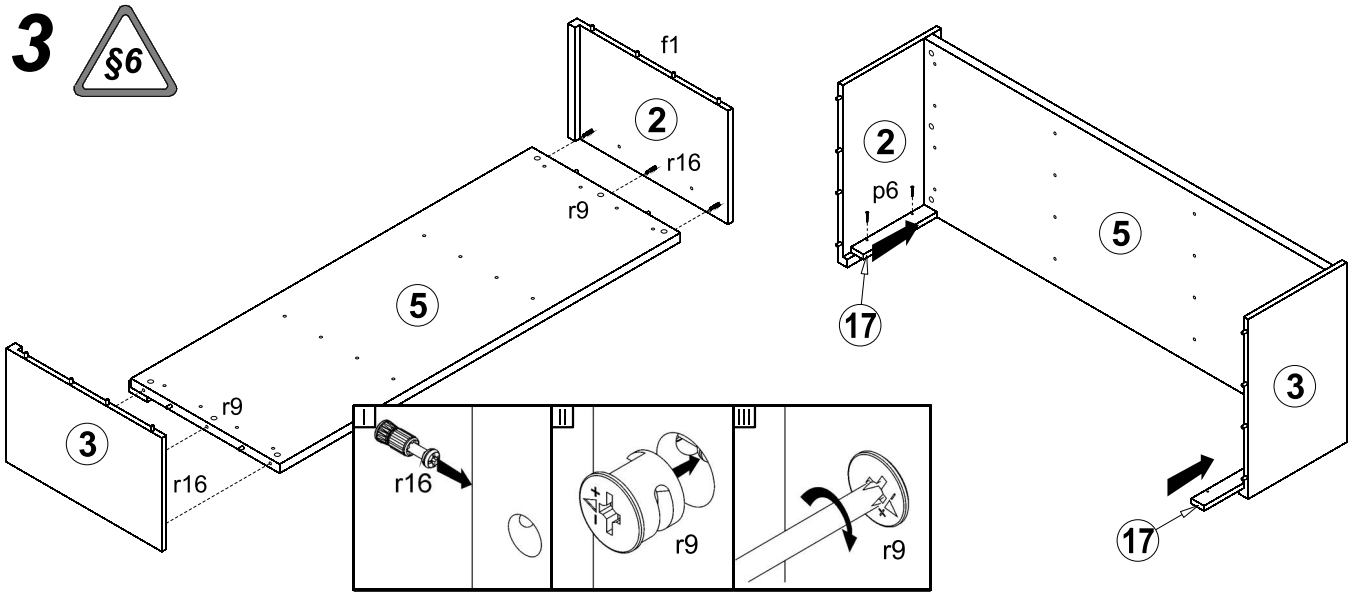

4

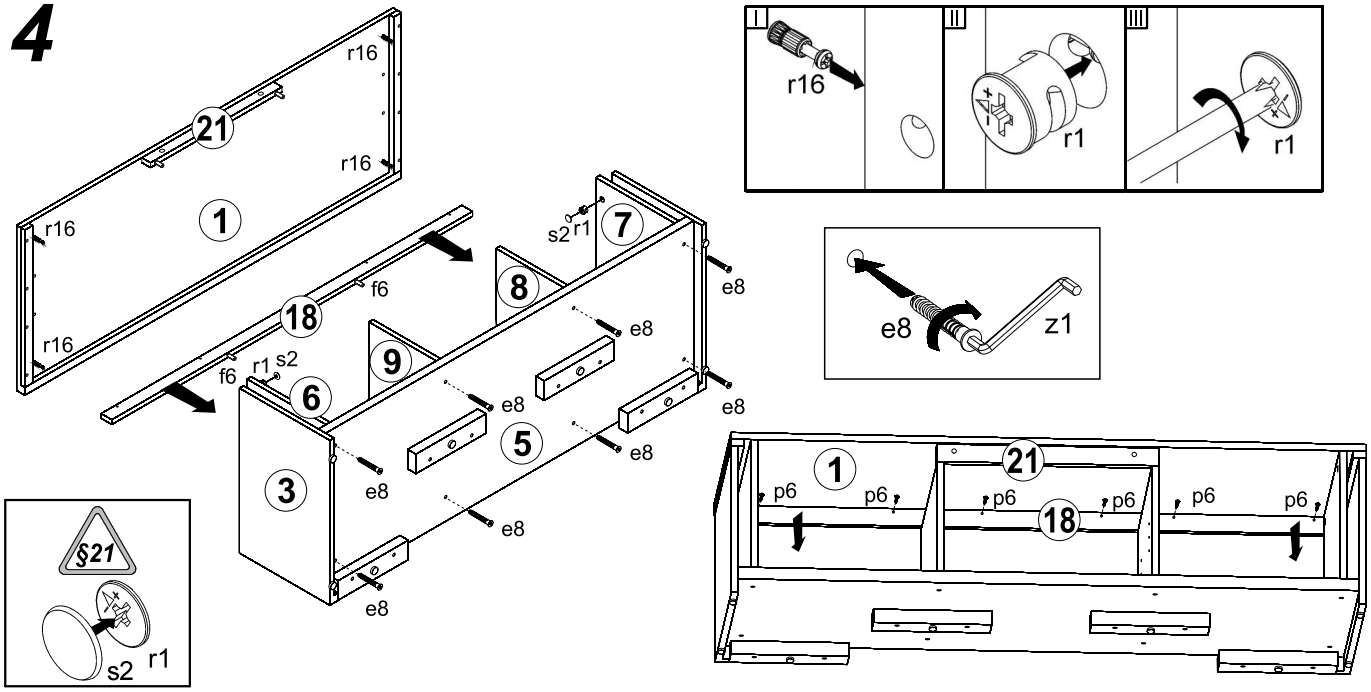

5

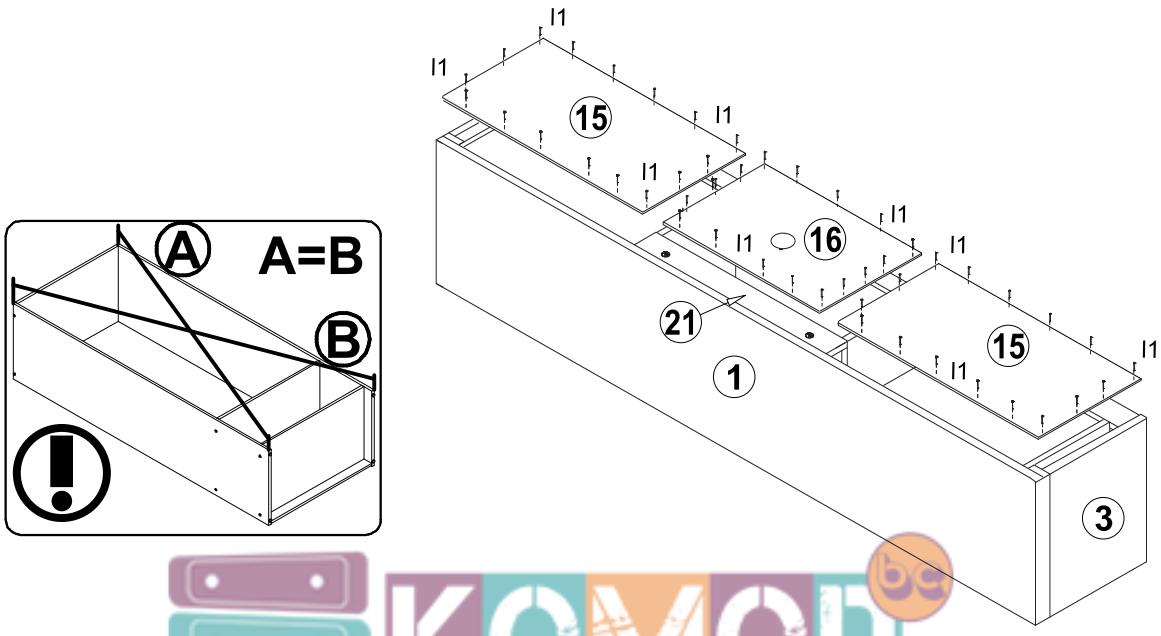

КОМОД.bg
интернет-магазин мебели

6

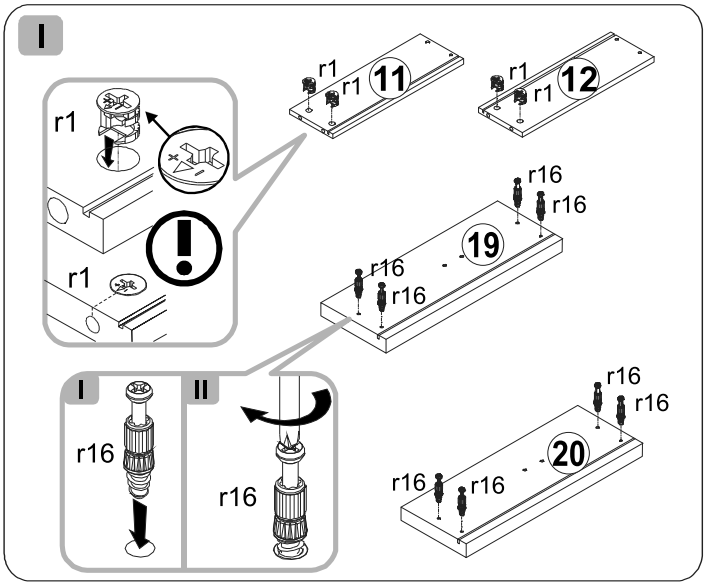

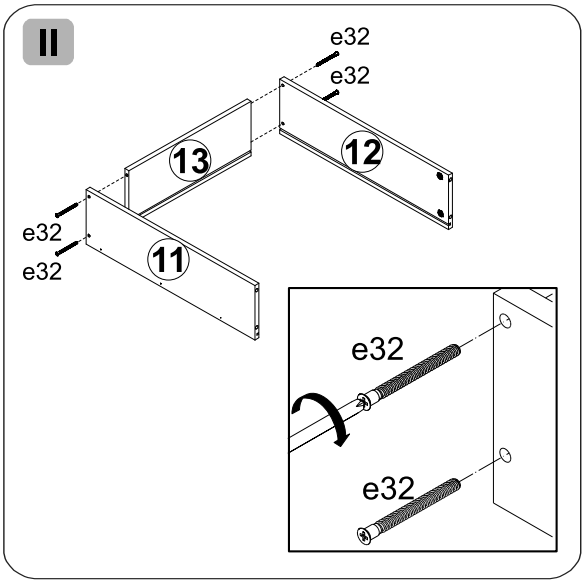

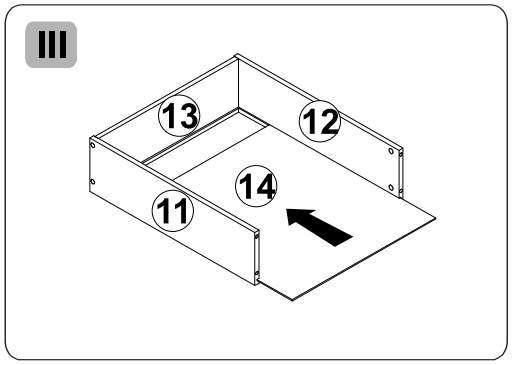

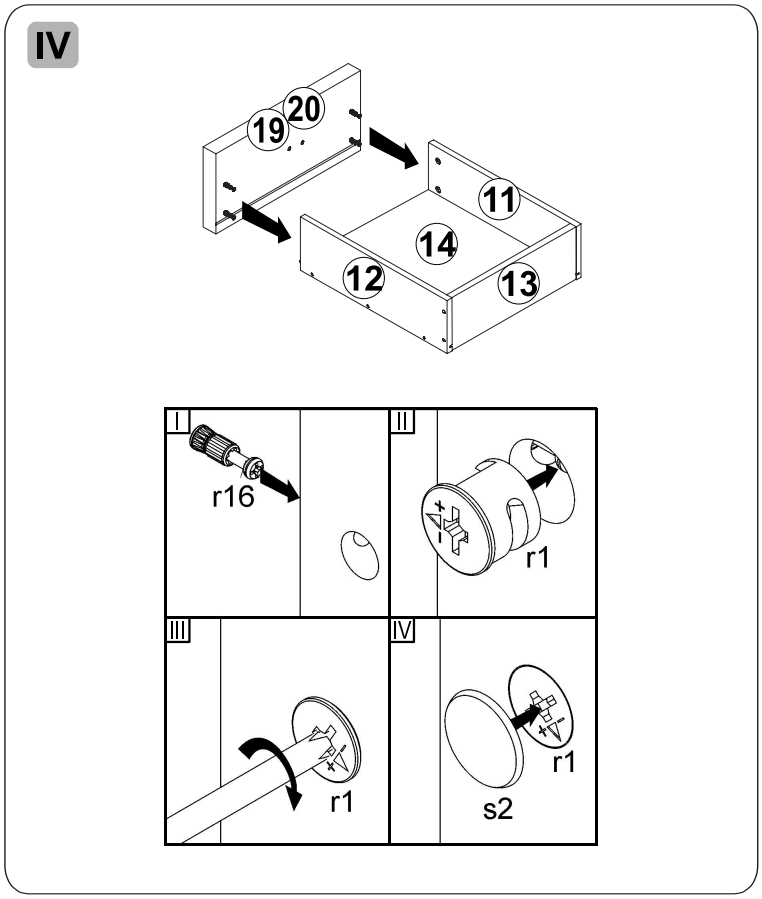

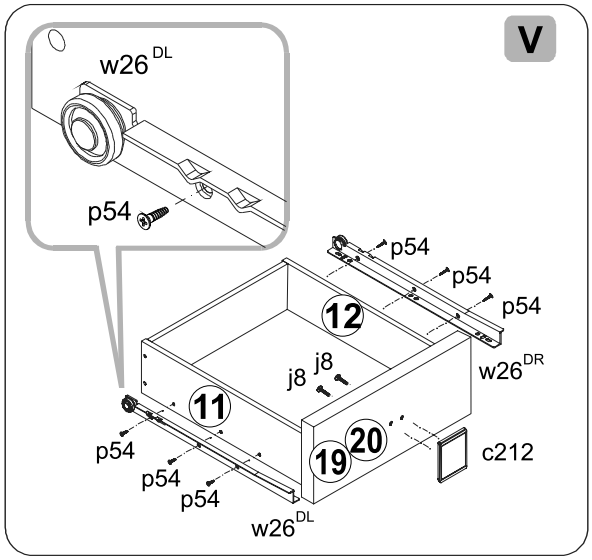

7

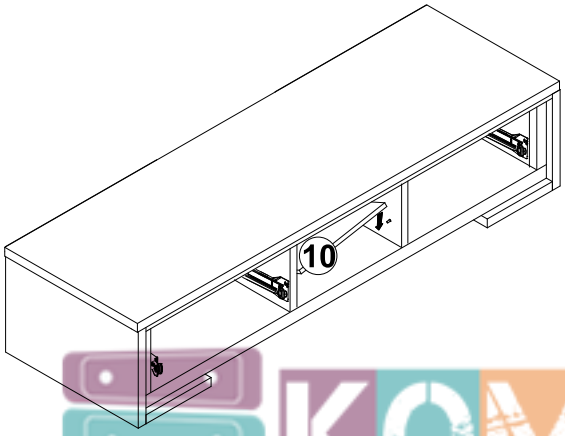

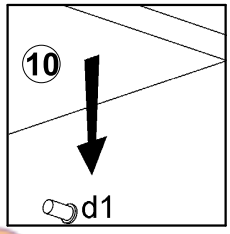

КОМОД bc
интернет-магазин мебели