10 30 NW 10

S117-SFW1W/14/6-A

A	B	C		D
1	S117-009A	1396	596	2/2
2	S117-109	1368	330	1/2
3	S117-110	1368	330	1/2
4	S117-210	600	330	1/2
5	S117-305	567	310	1/2
6	S117-306	566	298	1/2
7	S117-910	577	470	1/2
8	S117-911	577	438	2/2
9	S117-925	577	470	1/2
10	qb29\1	LED		1/2

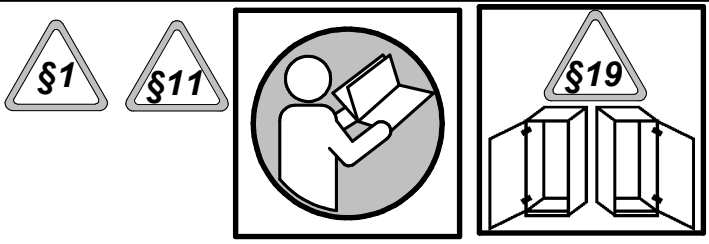

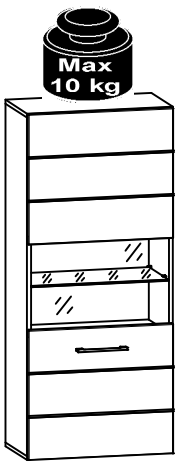

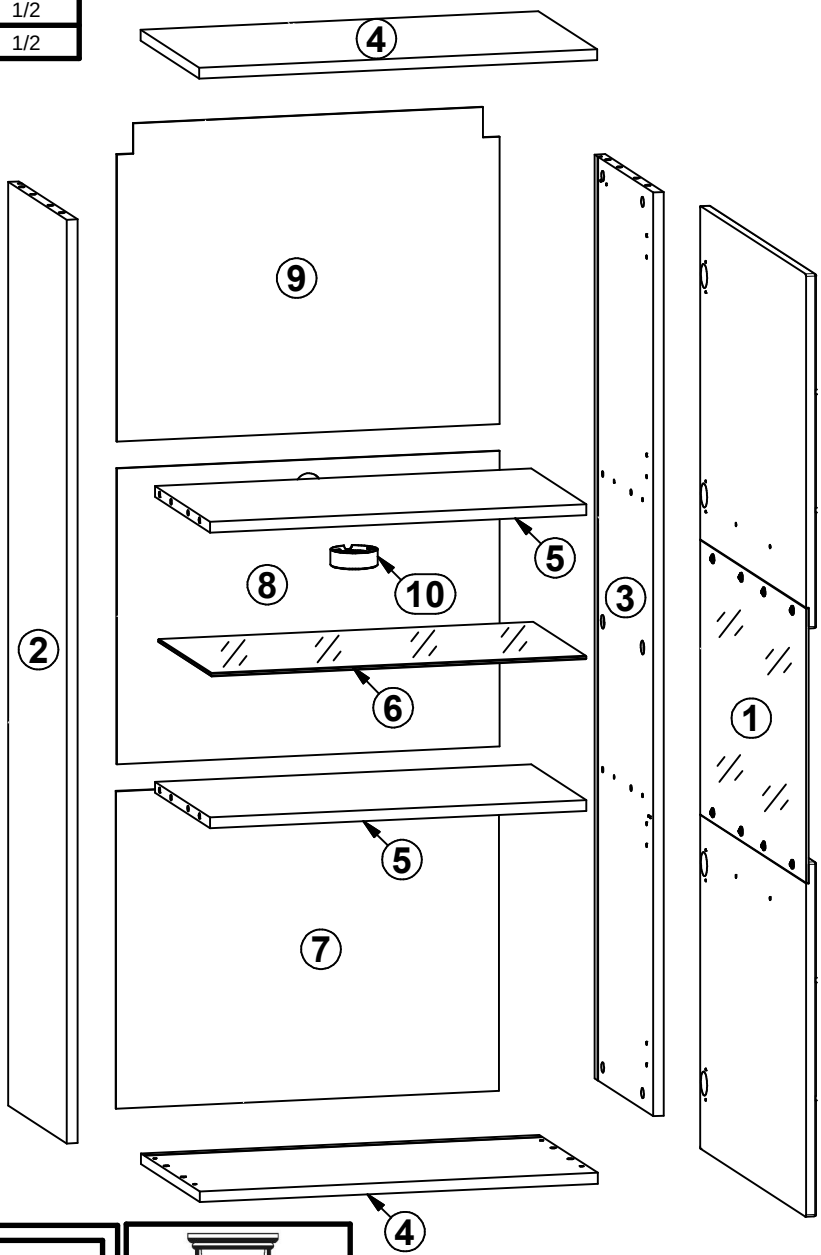

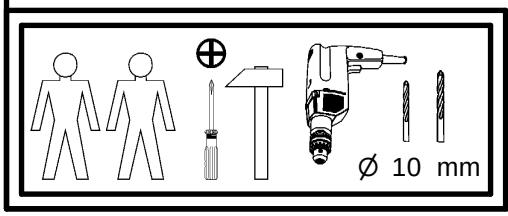

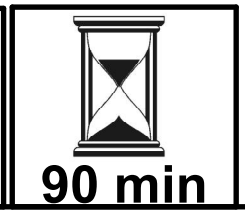

4x a44	4x b35	1x c306	4x d23	4x ϕ6.0x11 mm e36	16x ϕ8x30 mm f1	2x ϕ10x50 mm f35	2x M4x25 mm j8	10x l2
25x l1	1x m32	1x m34	1x n38\L	1x n38\P	1x o48\1	1x o48\2	2x ϕ3,5x13 mm p1	4x ϕ4x30 mm p21
8x ϕ3,5x15 mm p51	2x ϕ3x12 mm p54	2x ϕ6x60 mm p75	16x ϕ15x12mm r1	16x r16	10x ø16 s2	1x s53		

интернет-магазин мебели

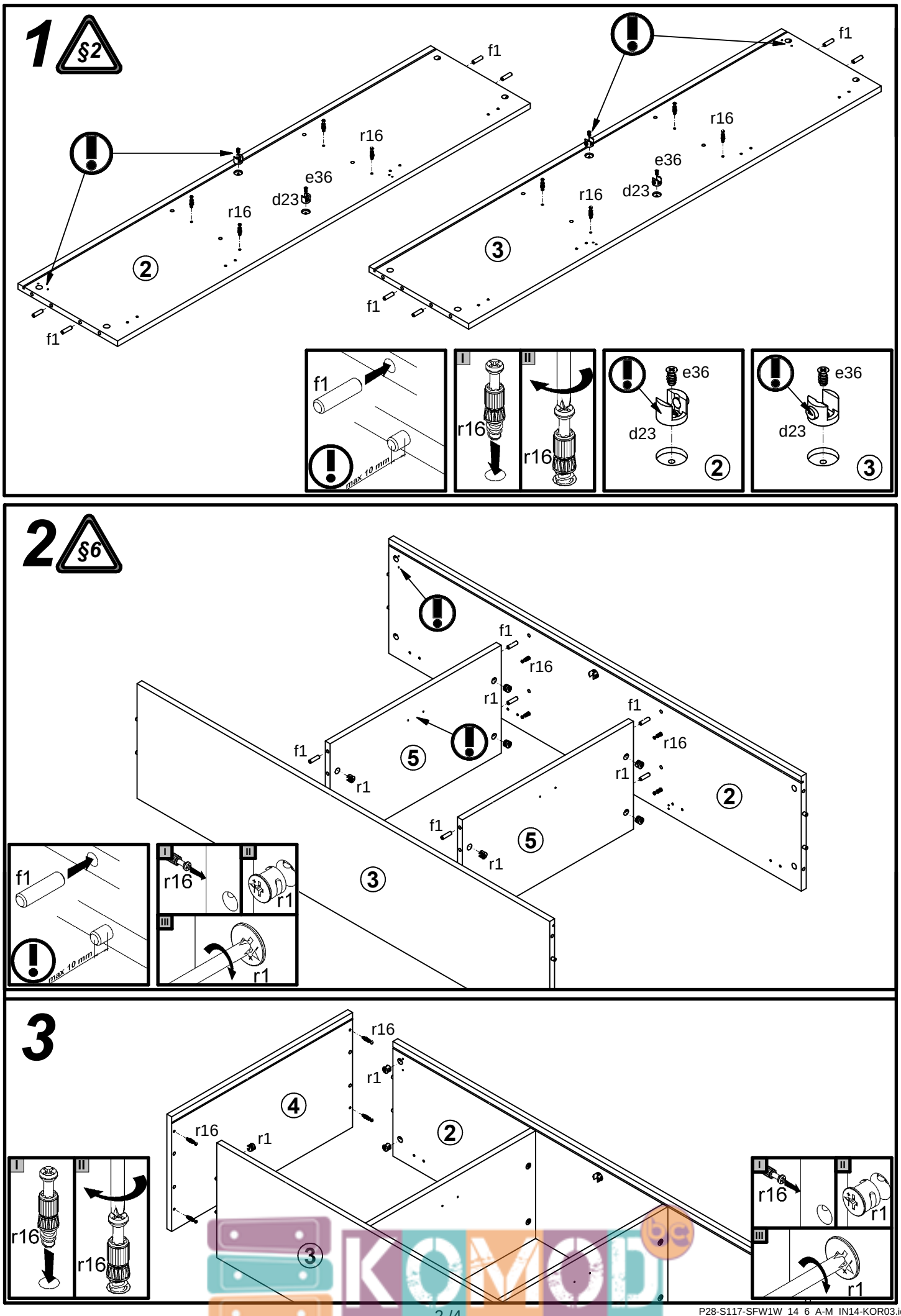

КОМОД
интернет-магазин мебели

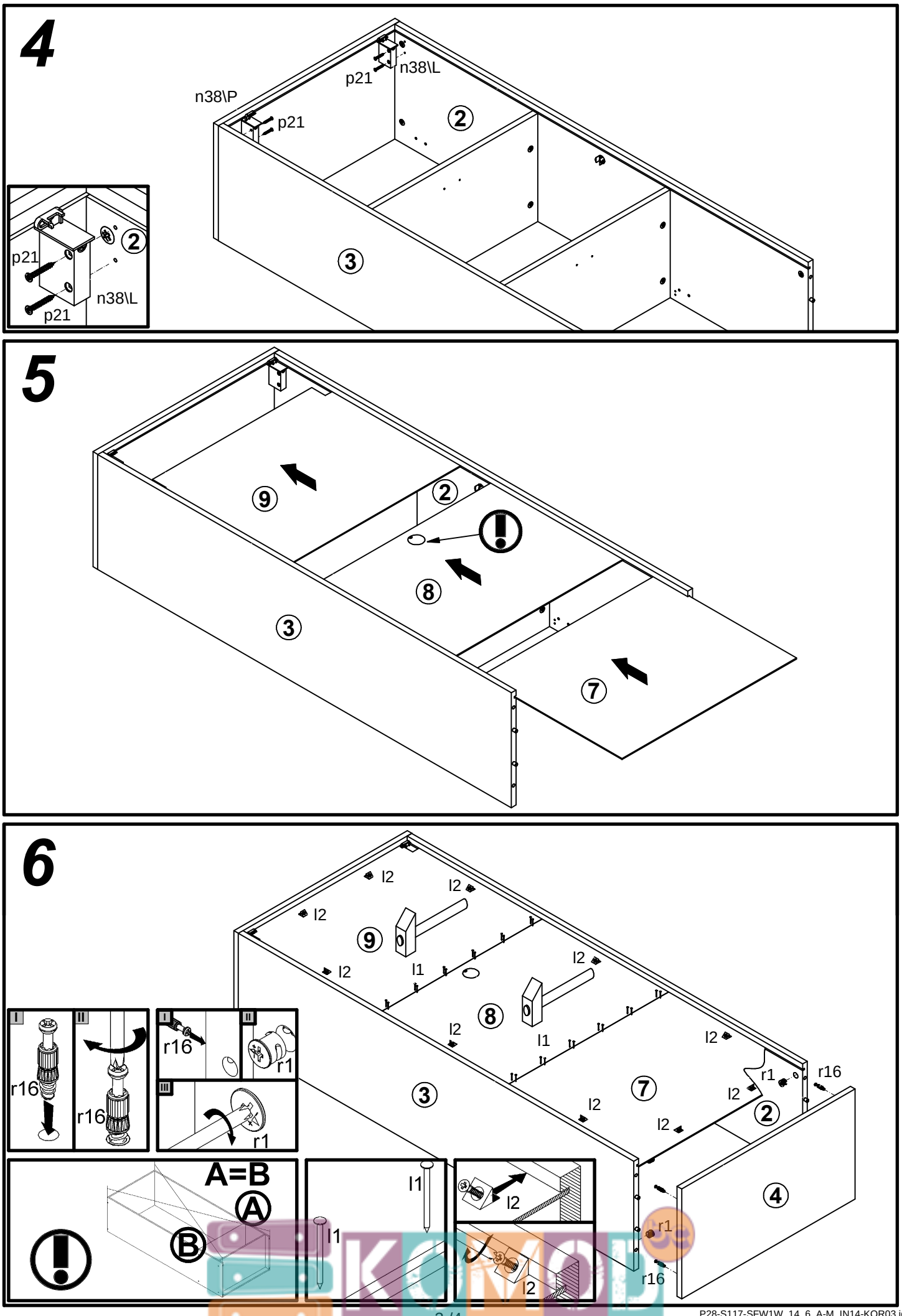

КОМОД
интернет-магазин мебели

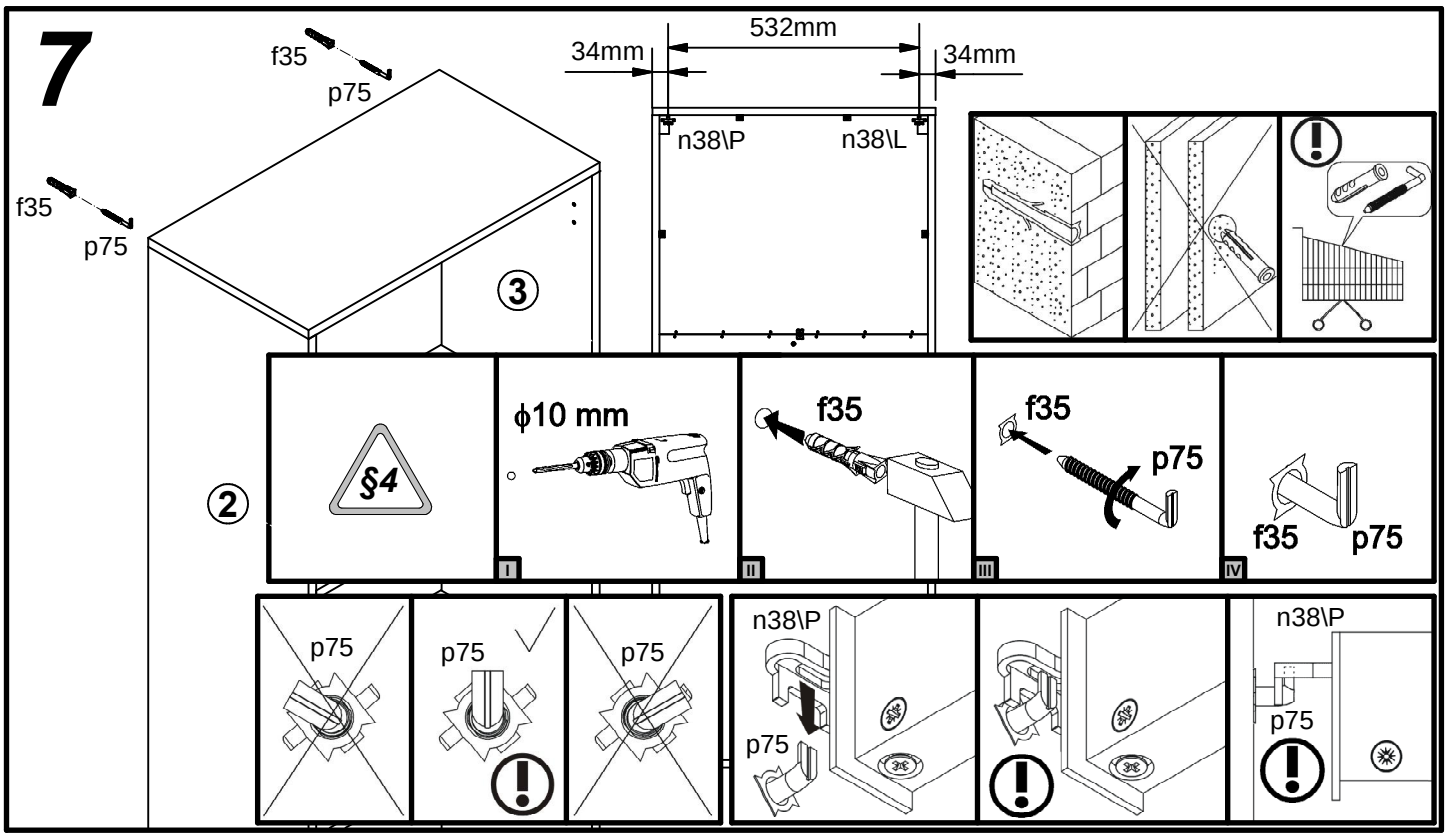

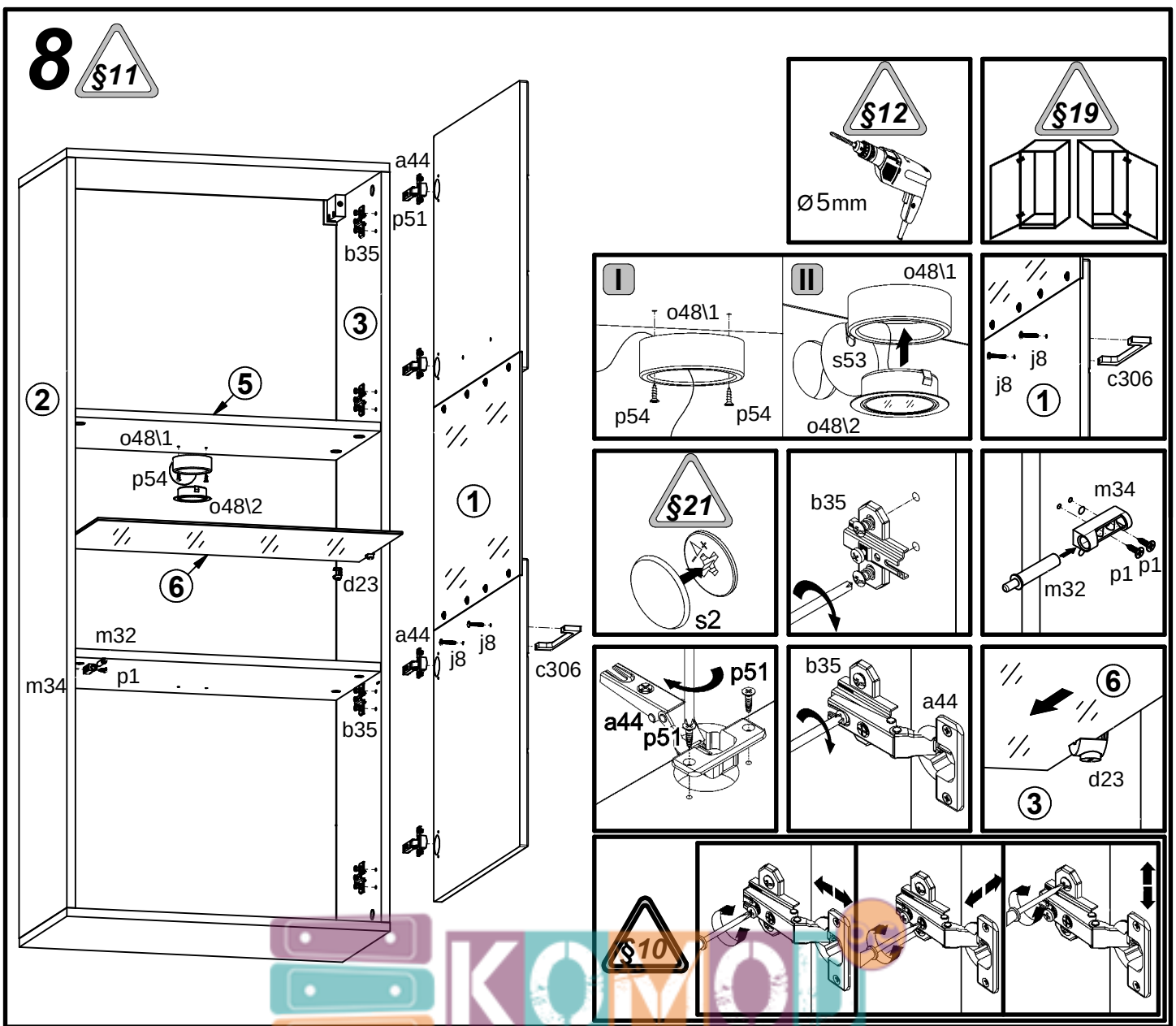

KOMOD
интернет-магазин мебели