АРГУС

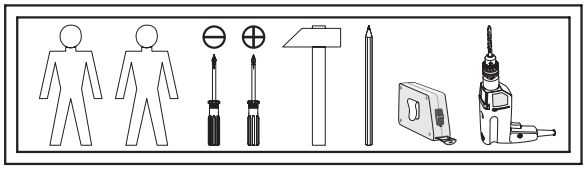

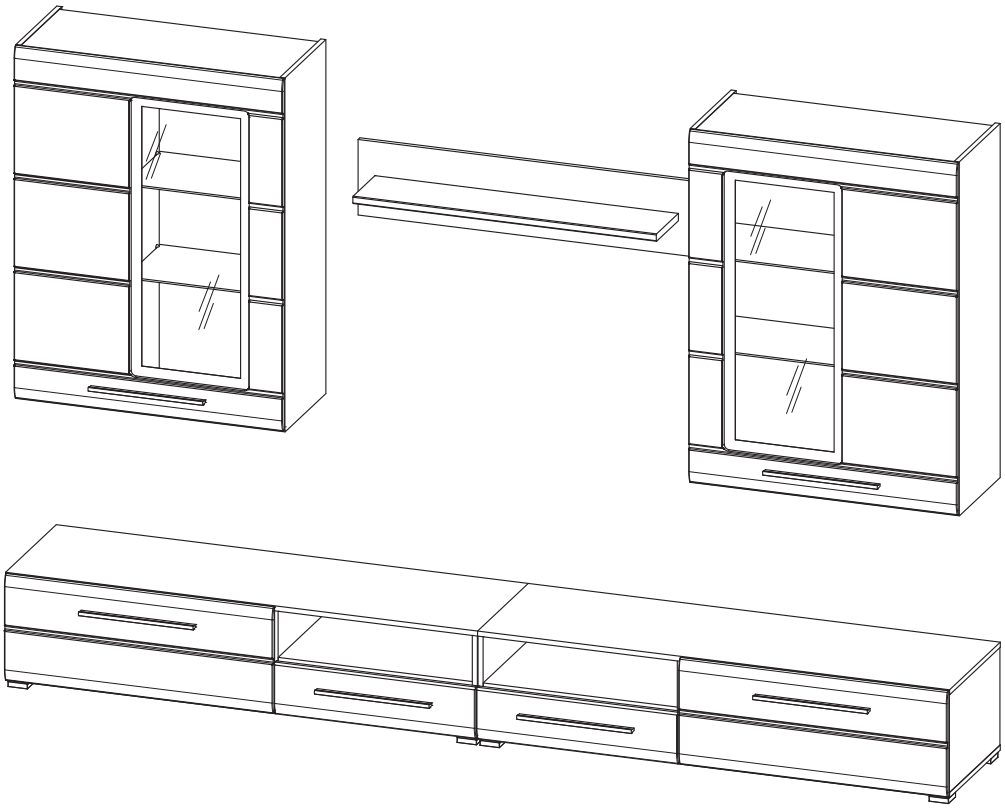

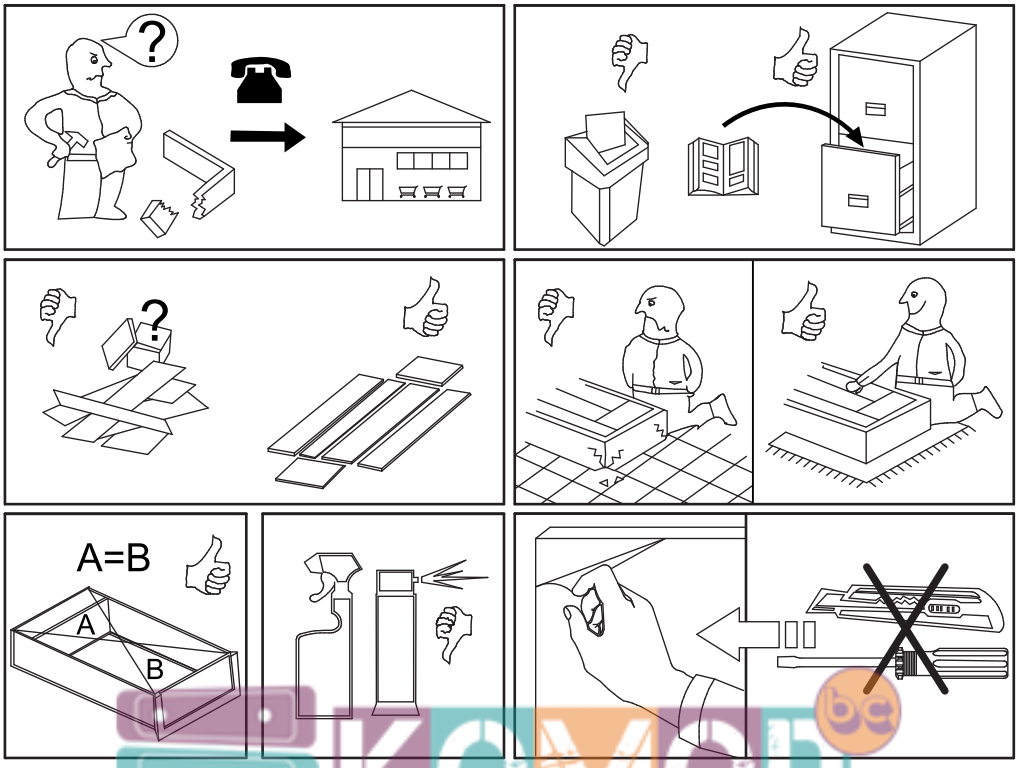

КОМОД
интернет-магазин мебели

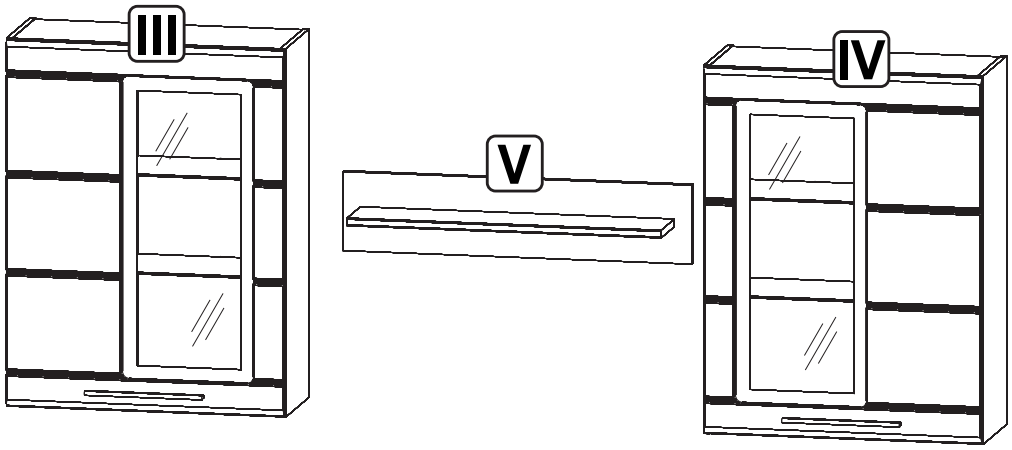

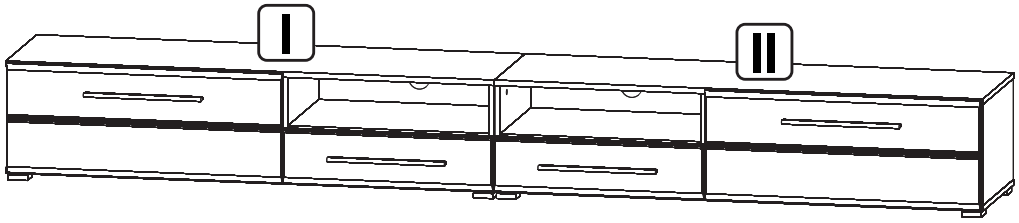

4x K16 **a1**	6x K0 **a2**	10x **b1**	6x L 340 mm **c520**	16x ϕ5x17 mm **d3**	16x ϕ7x50 mm **e1**
12x ϕ6x13 mm **e3**	4x ϕ5x11 mm **e4**	8x ϕ5x50 mm **e32**	56x ϕ8x35 mm **f29**	2x **g2**	10x 56x56\20 mm **k52**
120x **l1**	16x **l2**	16x 3 mm **l3**	2x **m48**	2x **n2**	2x 50x12\1,5 mm **n3**
4x **n10**	12x 20x13x3,5\1mm **n108**	4x **n122\1**	4x silikon ϕ8x1,8mm **o21**	4x **o43/1**	8x ϕ3,5x13 mm **p1**
1x **o43/6**	4x ϕ3,5x13 mm **p5**	18x ϕ4x30 mm **p9**	28x ϕ4x30 mm **p21**	8x ϕ3x12 mm **p54**	
12x ϕ2,9x16 mm **p55**	16x ϕ3x16 mm **p52**	4x ϕ3x10 mm **p400**	68x ϕ15x12mm #16 **r1**	68x 30/11 **r23**	60x ø16 **s2**
4x ø5 **s4**	2x 350 mm **w45^{CL}**	2x 350 mm **w45^{CR}**	2x 350 mm **w45^{DL}**	2x 350 mm **w45^{DR}**	1x **z1**

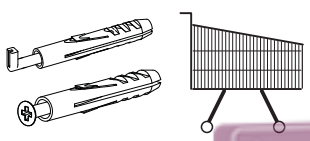

КОМОД
интернет-магазин мебели

I Тумба РТВ ліва / Тумба РТВ левая

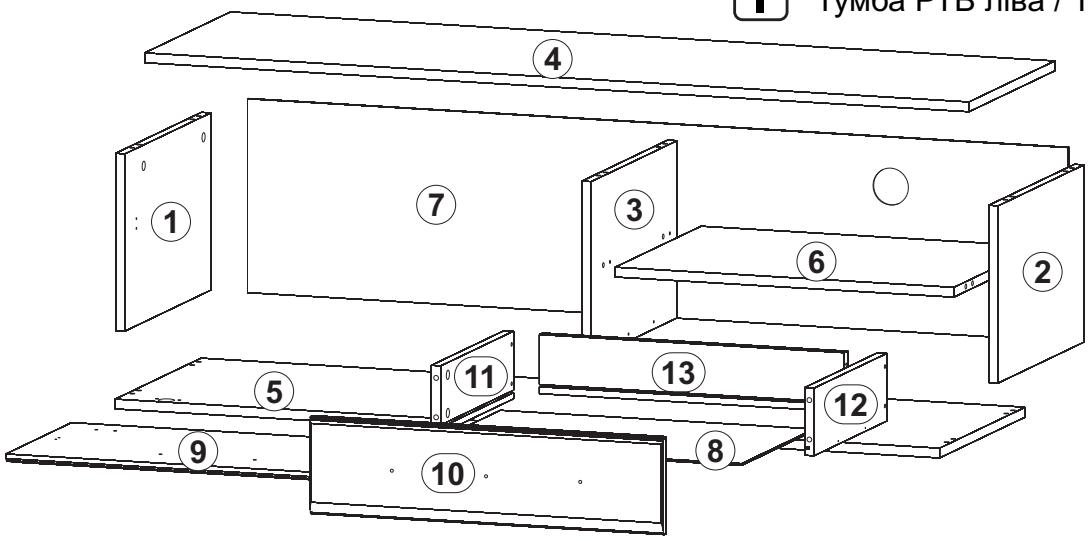

A	B	C		D
1	PU1-101	288	413	1/5
2	PU1-118	288	413	1/5
3	PU1-117	288	413	1/5
4	PU1-201	1400	413	1/5
5	PU1-220	1400	413	1/5
6	PU1-301	575	413	1/5
7	PU1-901	1394	315	1/5

A	B	C		D
8	PU1-918	533	349	1/5
9	PU1-017A	792	316	5/5
10	PU1-018A	600	158	5/5
11	PU1-555	350	110	5/5
12	PU1-556	350	110	5/5
13	PU1-557	518	110	3/5

1 §2

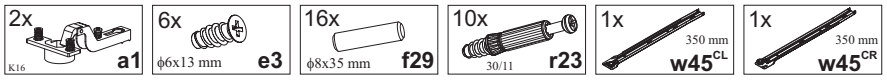

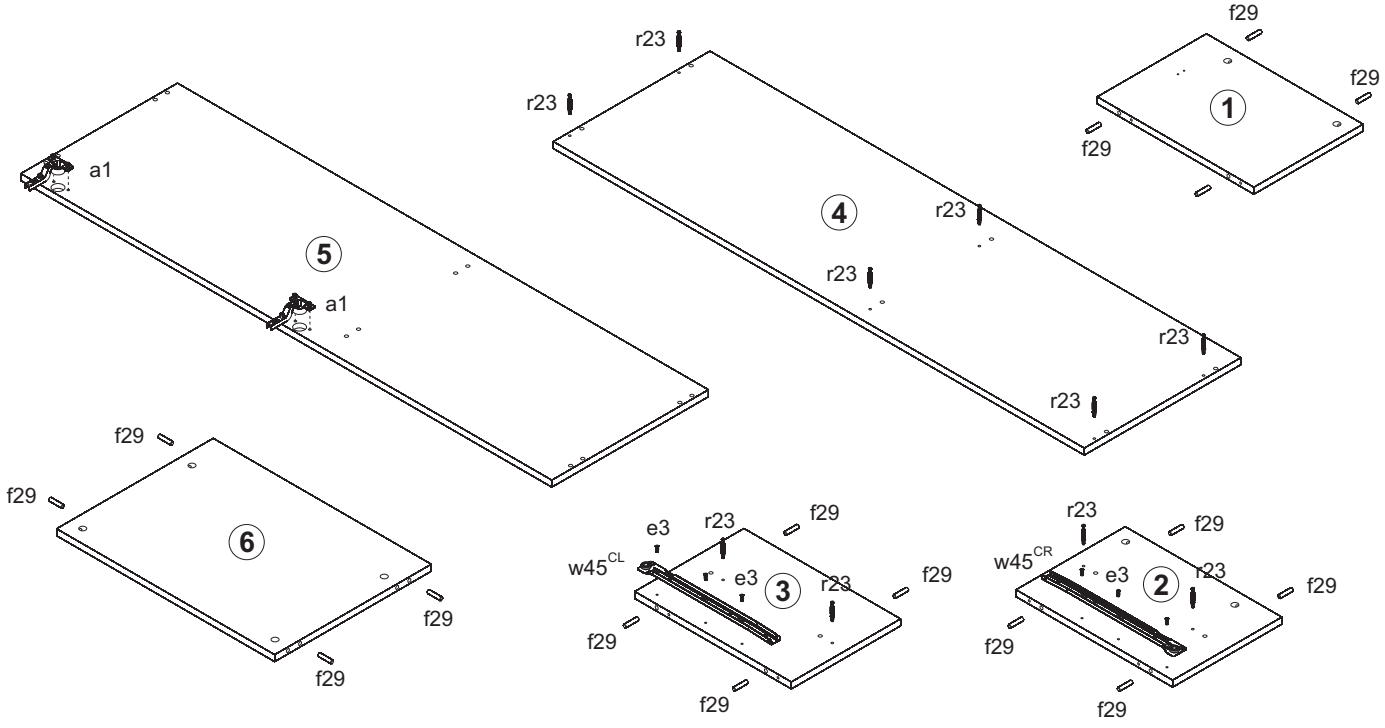

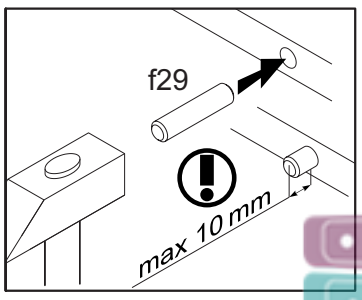

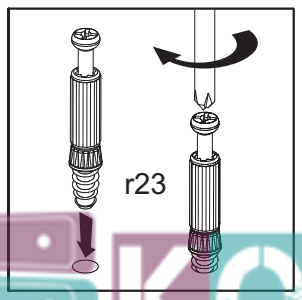

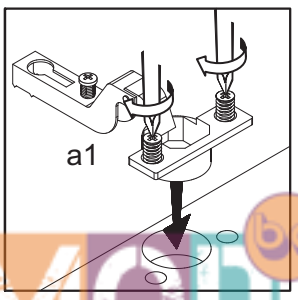

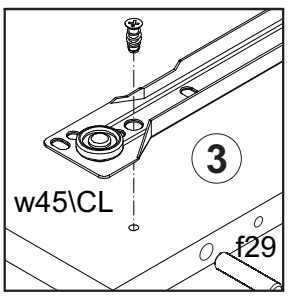

КОМОД
интернет-магазин мебели

2

§6

4x ϕ15x12mm #16 **r1**

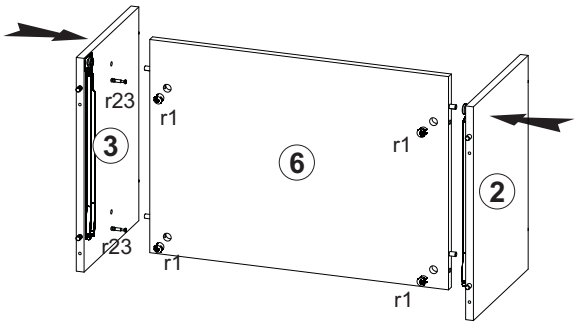

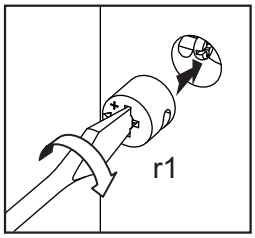

3

6x ϕ7x50 mm **e1**

6x ϕ15x12mm #16 **r1**

1x **z1**

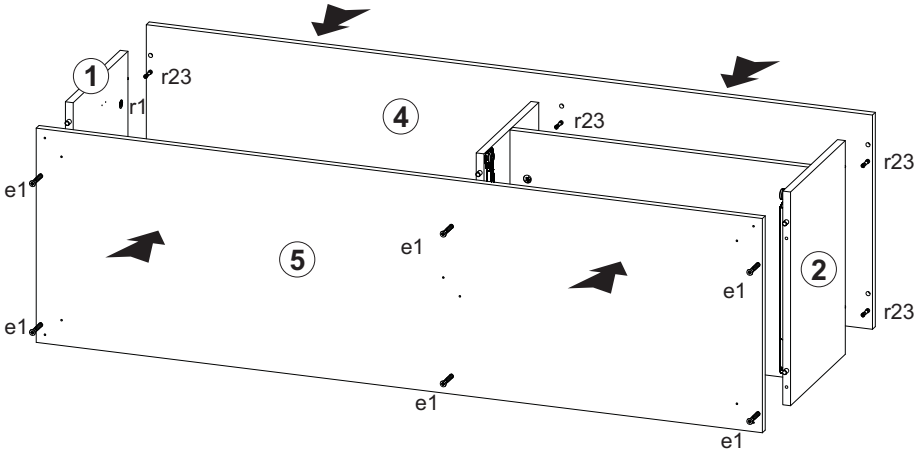

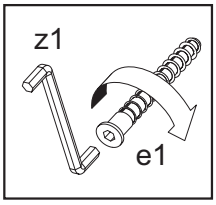

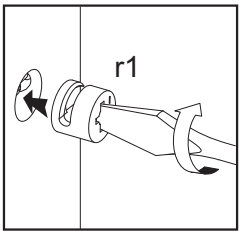

4

36x **l1**

5x 56x56\20 mm **k52**

10x ϕ4x30 mm **p21**

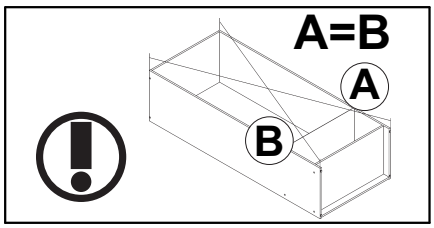

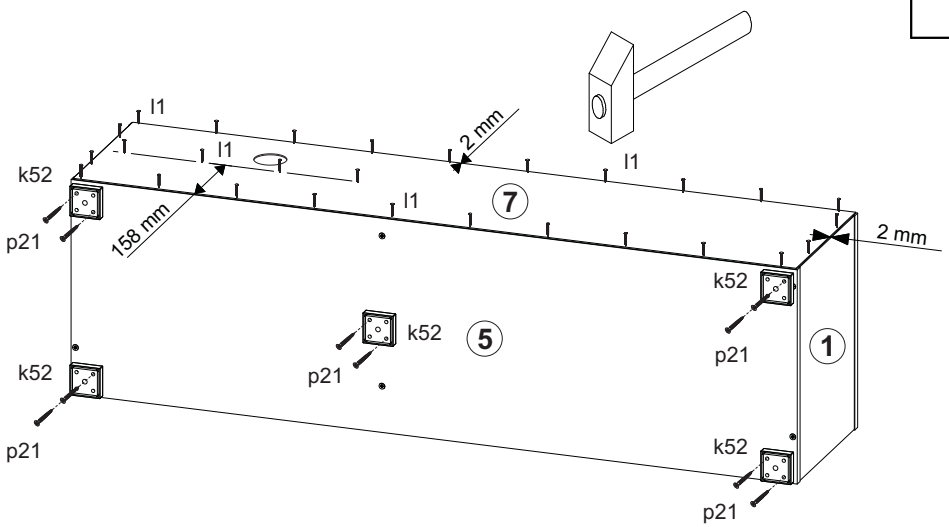

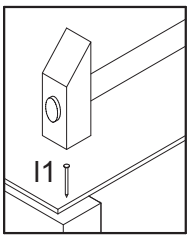

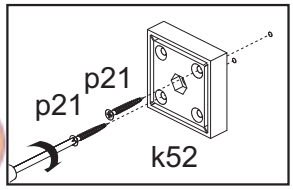

КОМОД
интернет-магазин мебели

5

1x L 340 mm **c520** | 4x ϕ5x50 mm **e32** | 3x ϕ4x30 mm **p9** | 4x ϕ3x12 mm **p54** | 4x 30/11 **r23** | 4x ϕ15x12mm #16 **r1** | 4x ø16 **s2**

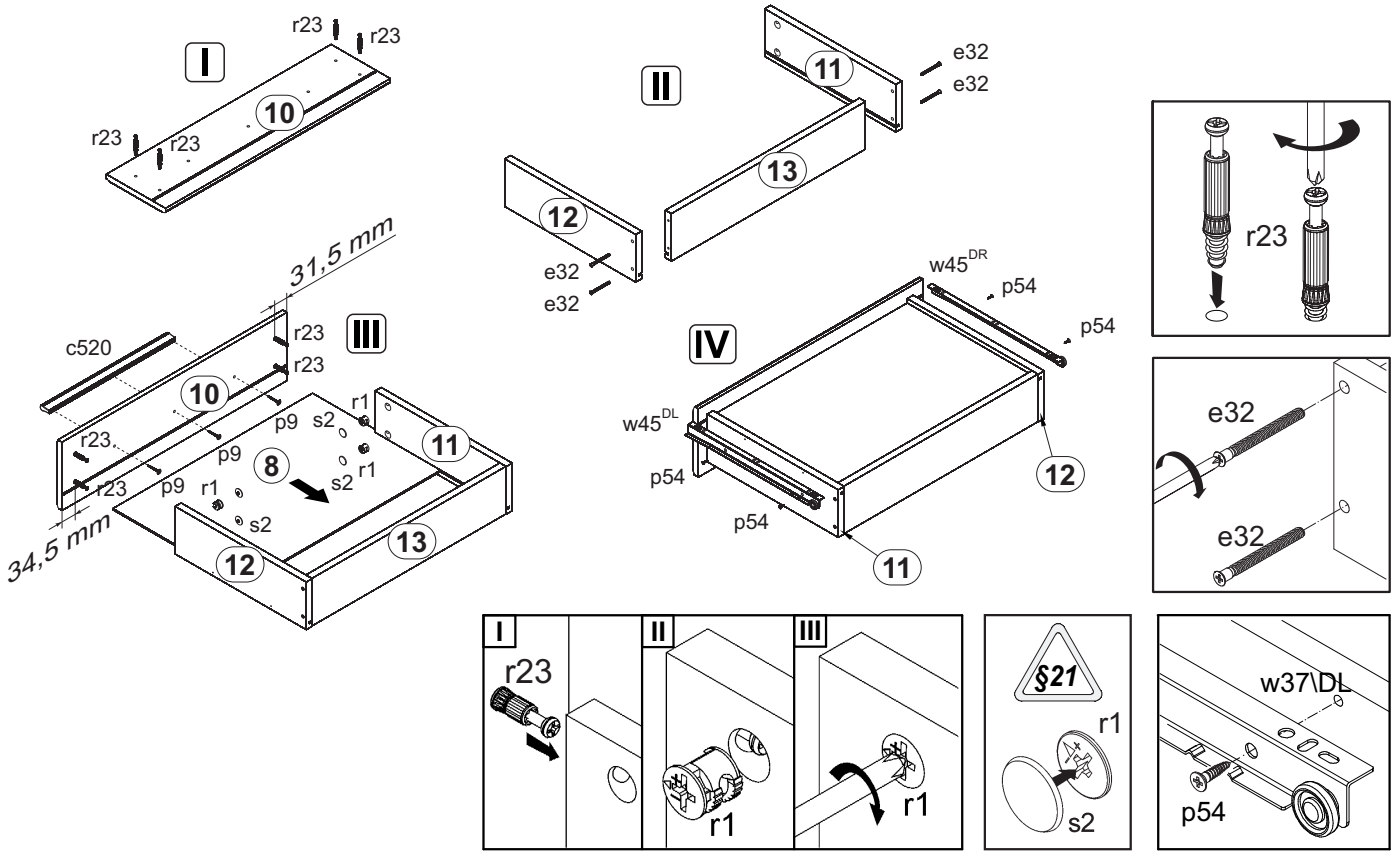

6

2x **b1** | 1x L 340 mm **c520** | 1x **m48** | 4x ϕ3,5x13 mm **p1** | 3x ϕ4x30 mm **p9** | 6x ø16 **s2**

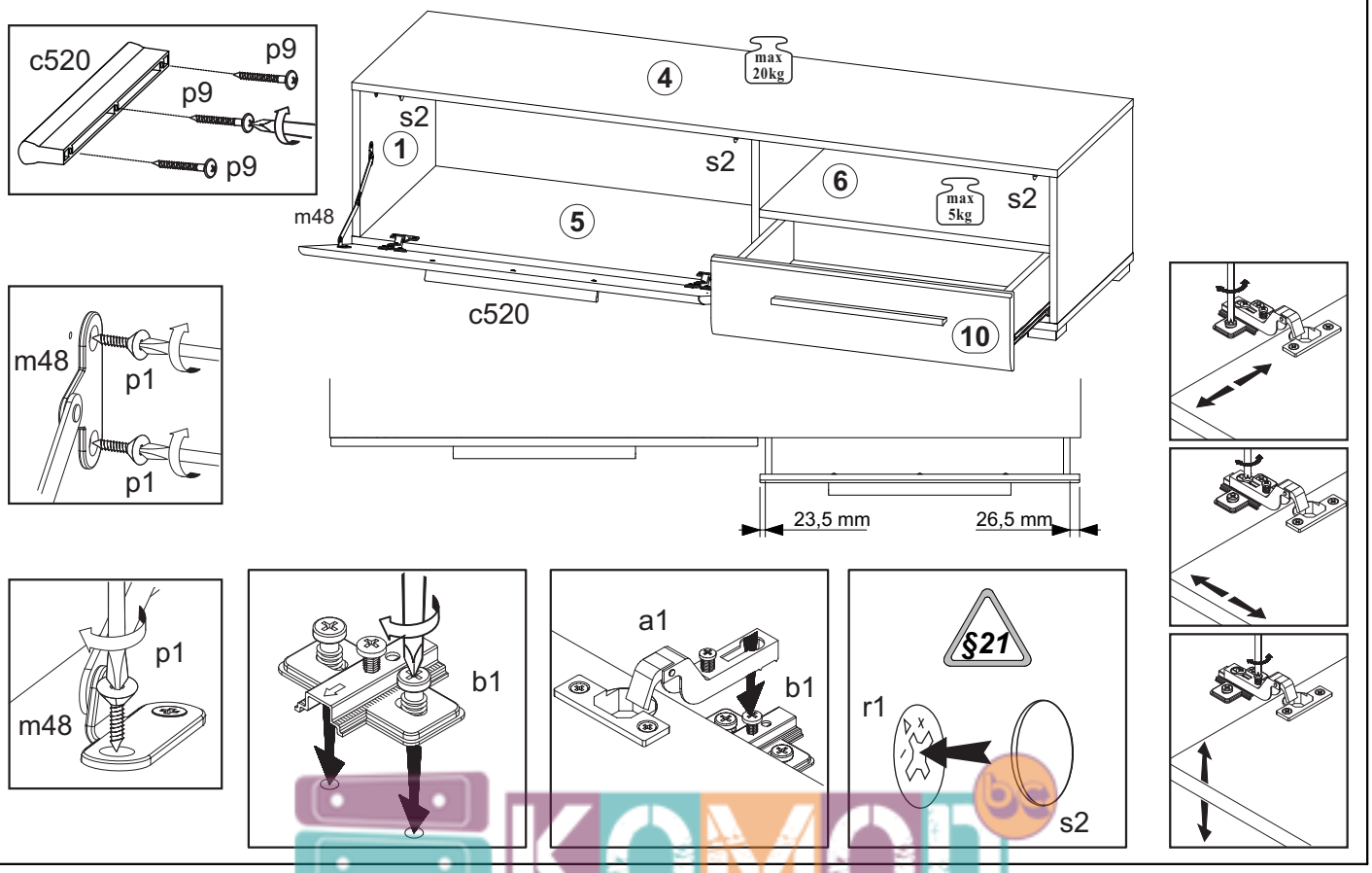

КОМОД интернет-магазин мебели

II Тумба РТВ права / Тумба РТВ правая

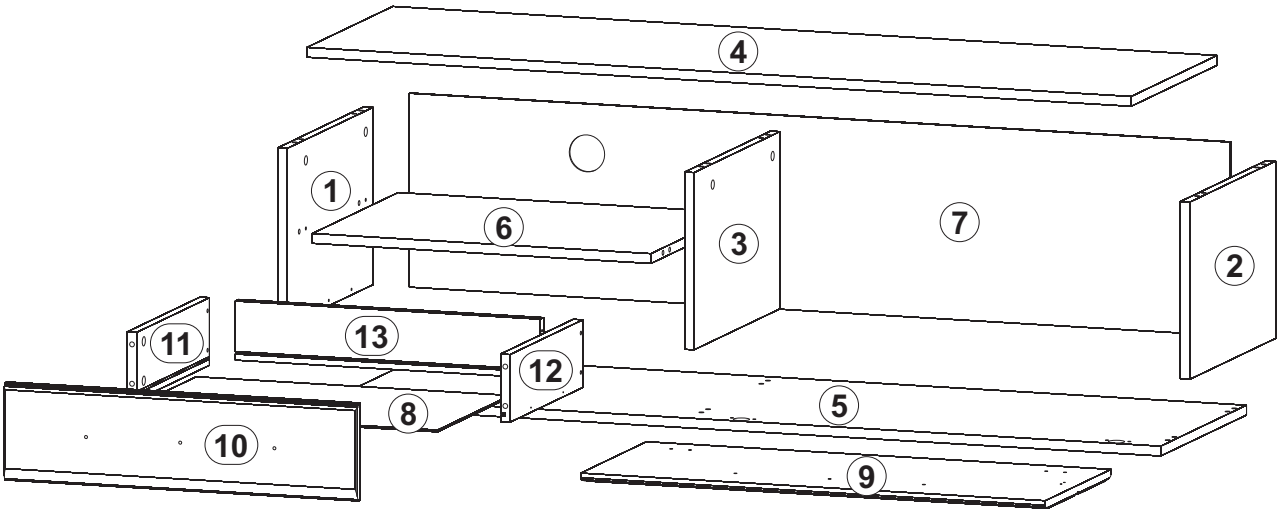

A	B	C		D
1	PU1-119	288	413	2/5
2	PU1-106	288	413	2/5
3	PU1-120	288	413	2/5
4	PU1-203	1400	413	2/5
5	PU1-221	1400	413	2/5
6	PU1-301	575	413	2/5
7	PU1-907	1394	315	2/5

A	B	C		D
8	PU1-904	554	378	2/5
9	PU1-020A	792	316	5/5
10	PU1-119A	600	158	5/5
11	PU1-555	350	110	5/5
12	PU1-556	350	110	5/5
13	PU1-518	543	110	3/5

§1

7 §2

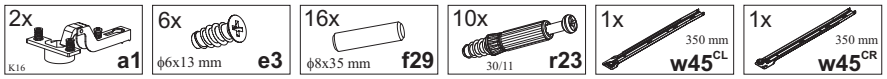

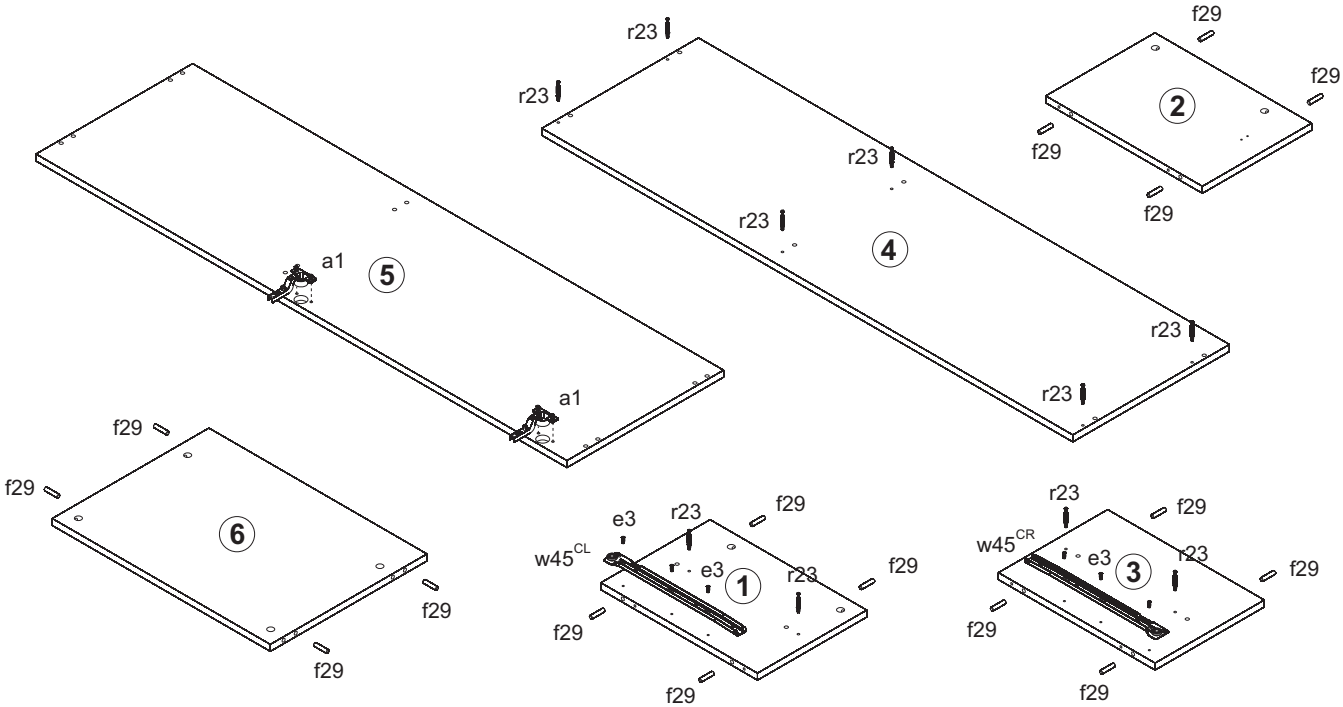

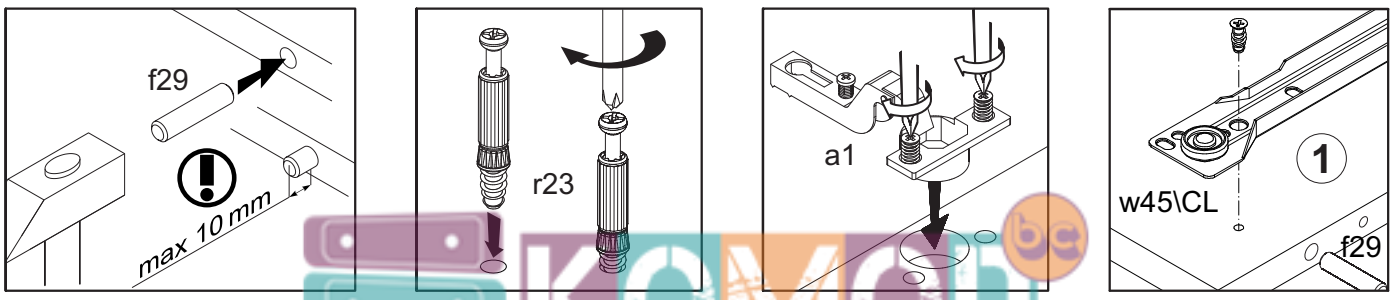

КОМОД
интернет-магазин мебели

8

§6

4x ϕ15x12mm #16 **r1**

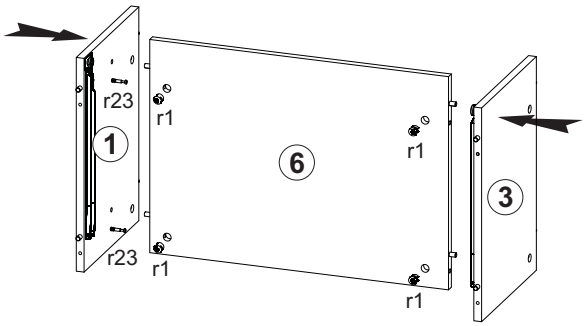

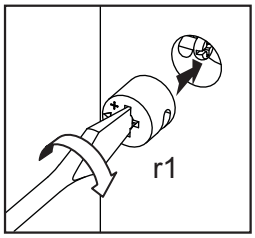

9

6x ϕ7x50 mm **e1**

6x ϕ15x12mm #16 **r1**

1x **z1**

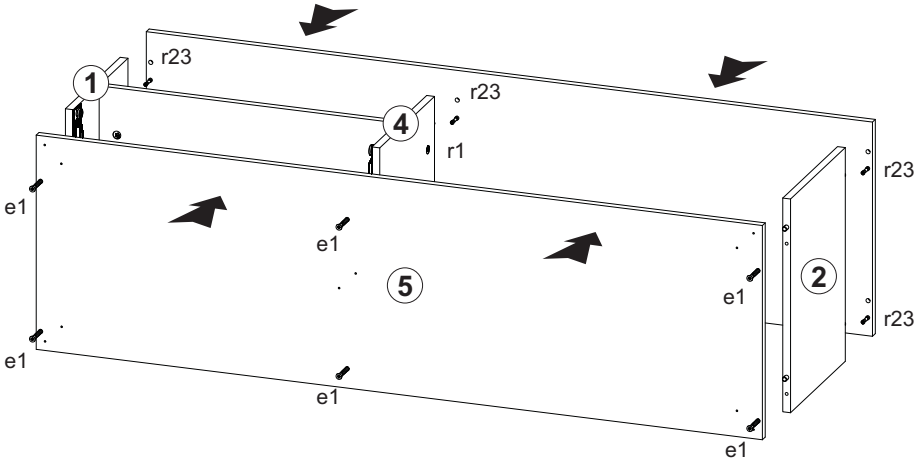

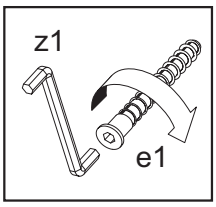

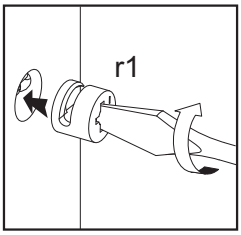

10

36x **l1**

5x 56x56\20 mm **k52**

10x ϕ4x30 mm **p21**

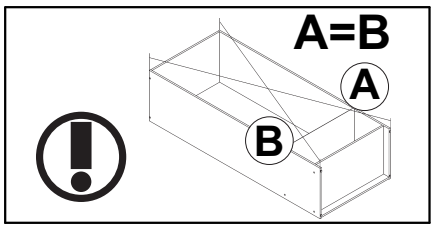

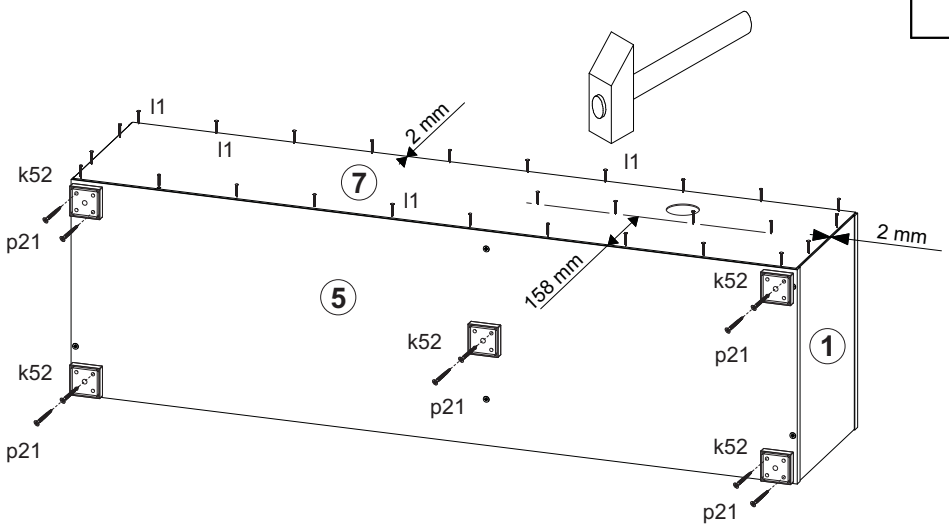

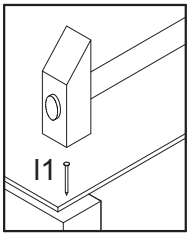

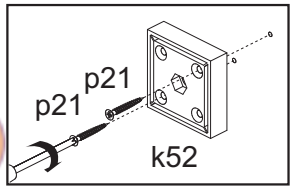

КОМОД
интернет-магазин мебели

11

1x L 340 mm **c520** | 4x ϕ5x50 mm **e32** | 3x ϕ4x30 mm **p9** | 4x ϕ3x12 mm **p54** | 4x 30/11 **r23** | 4x ϕ15x12mm #16 **r1** | 4x ø16 **s2**

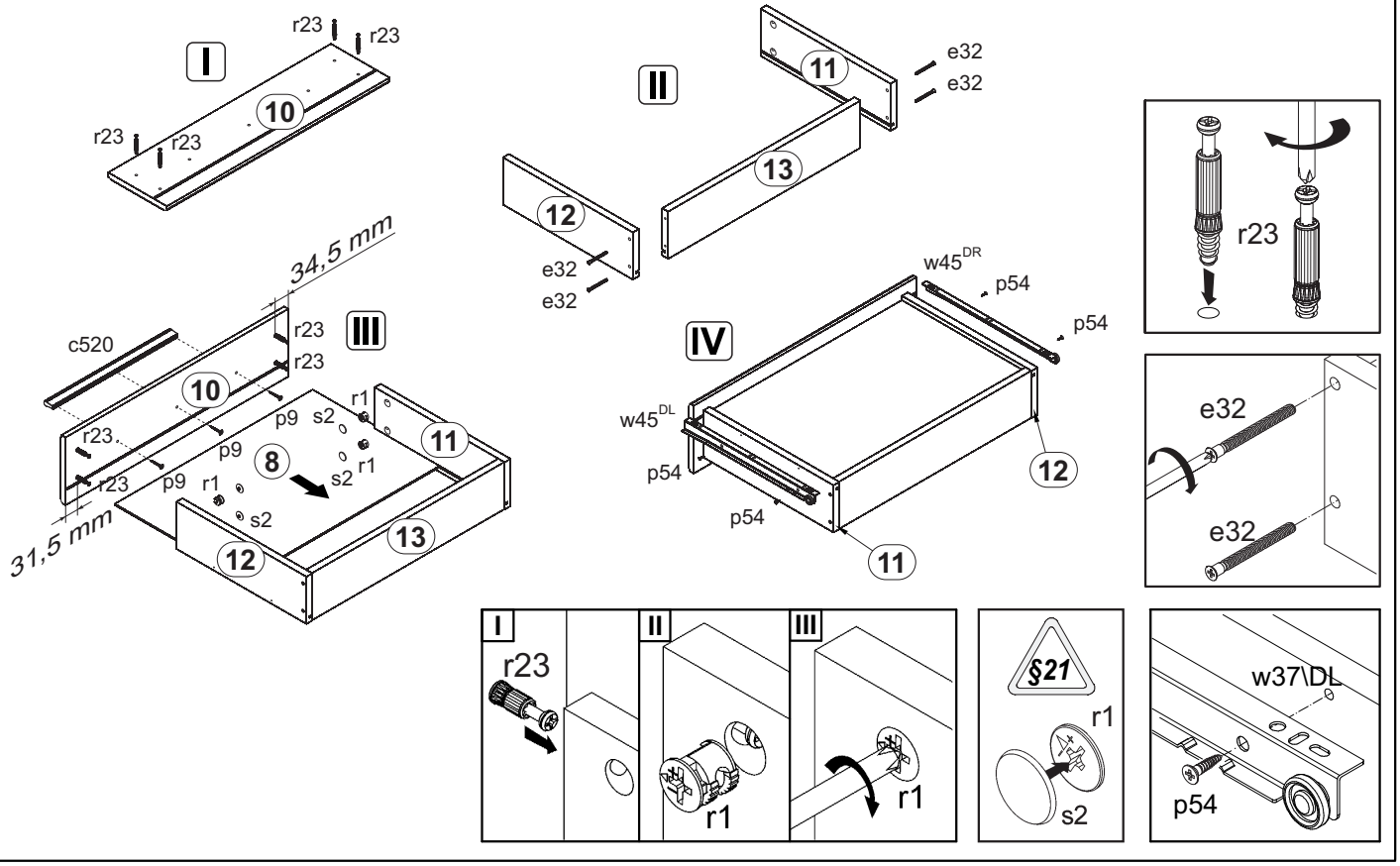

12

2x **b1** | 1x L 340 mm **c520** | 1x **m48** | 4x ϕ3,5x13 mm **p1** | 3x ϕ4x30 mm **p9** | 6x ø16 **s2**

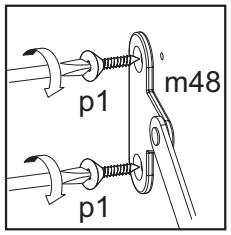

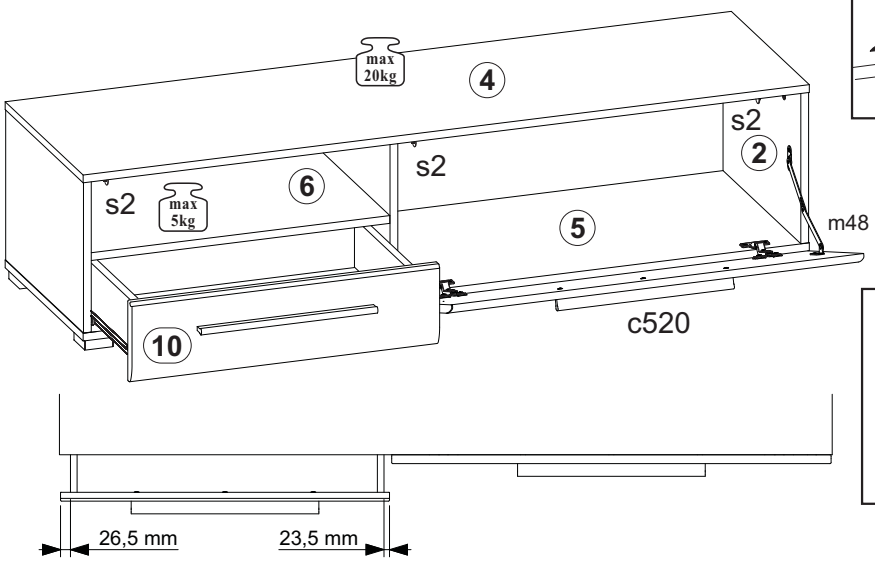

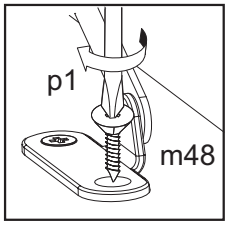

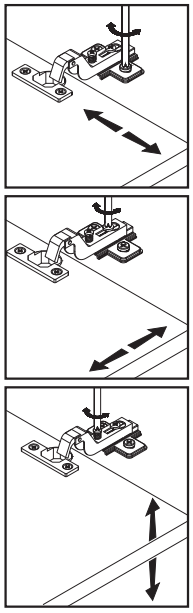

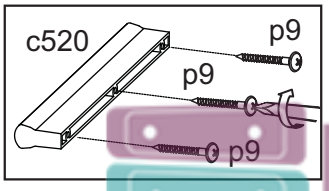

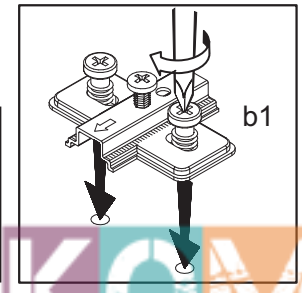

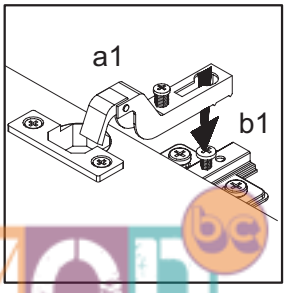

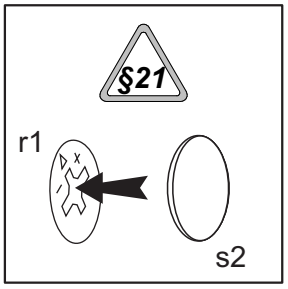

КОМОД интернет-магазин мебели

III Вітрина навісна ліва / Витрина навесная левая

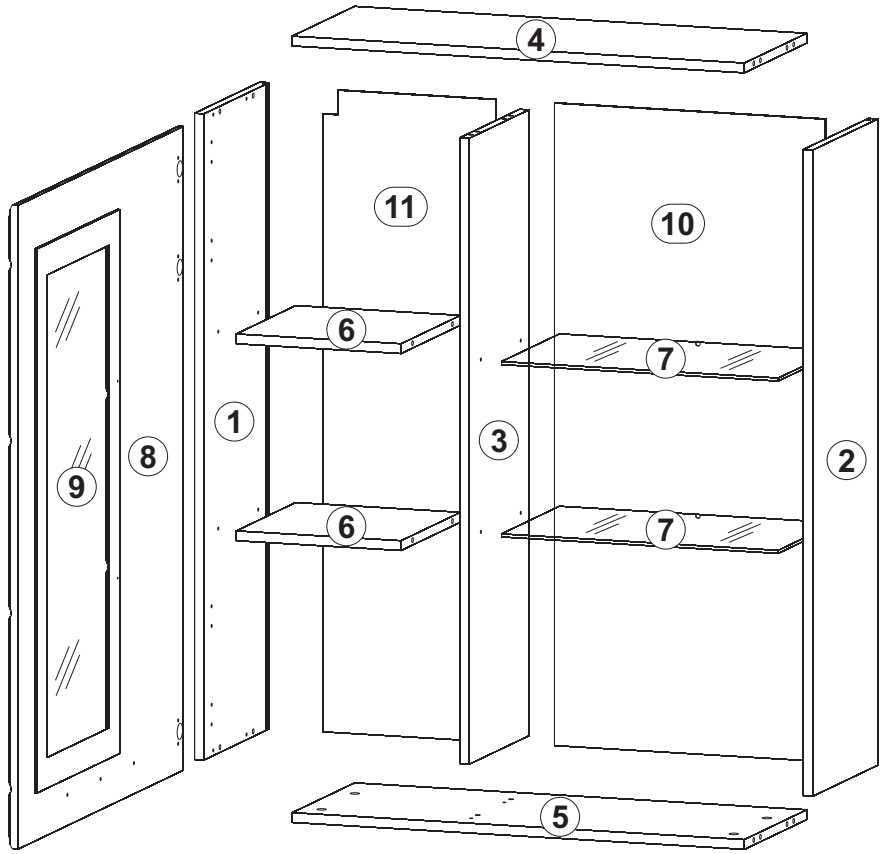

§1

A	B	C		D
1	PU1-107-01	1050	314	3/5
2	PU1-108-01	1050	314	3/5
3	PU1-109	1017	286	3/5
4	PU1-303	768	300	3/5
5	PU1-302	768	300	3/5
6	PU1-304	280	286	3/5
7	PU1-305	470	279	3/5
8	PU1-002A	1046	796	5/5
9	PU1-501	884	398	5/5
10	PU1-902	1044	485	5/5
11	PU1-903	1044	293	5/5

13

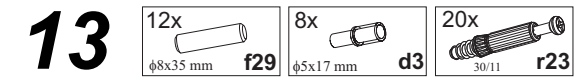

§2

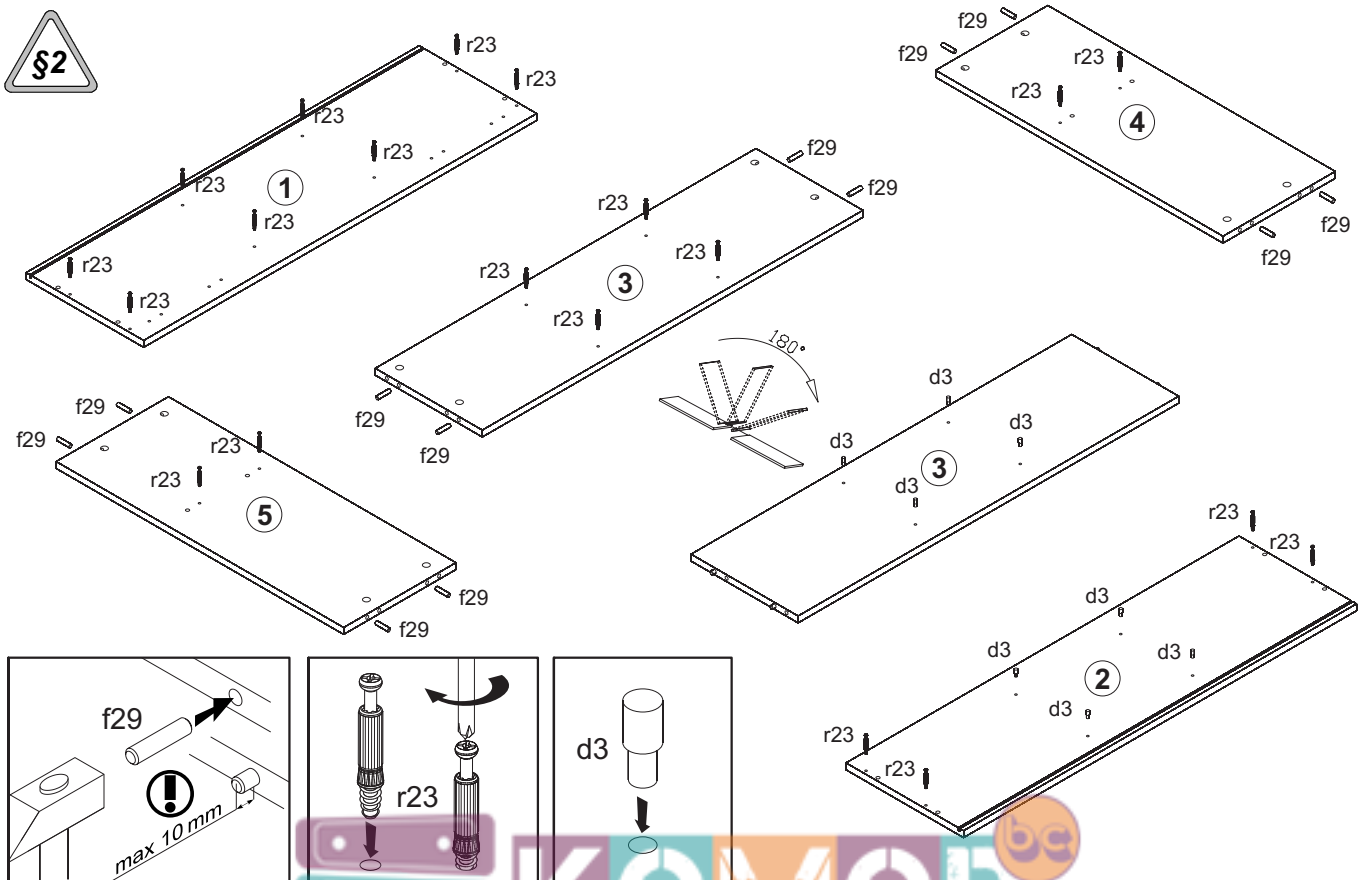

КОМОД интернет-магазин мебели

14

3x a2 | 8x l3 | 1x n3 | 8x p52 | 2x p400

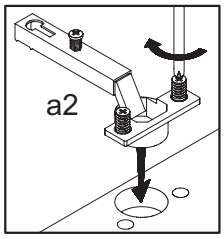

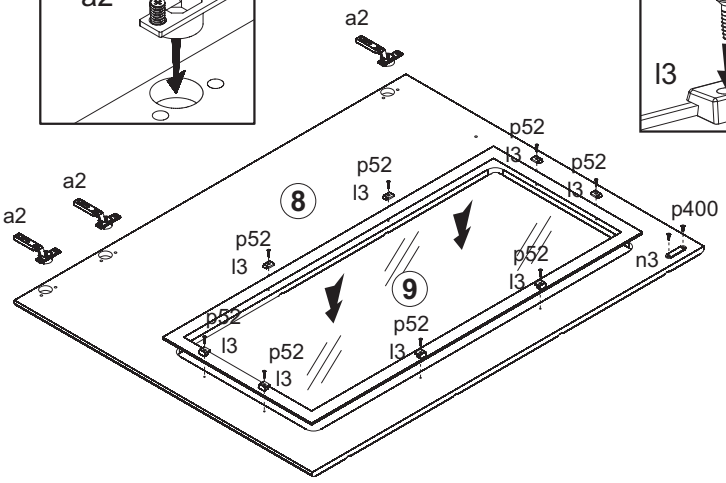

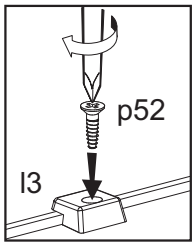

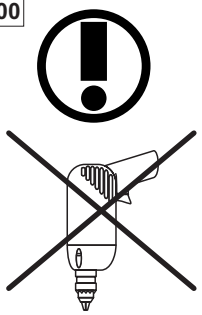

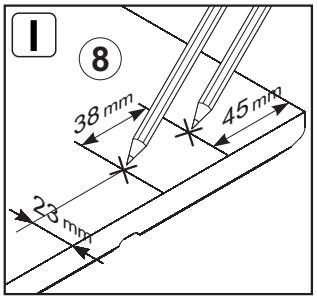

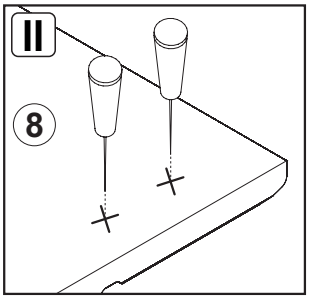

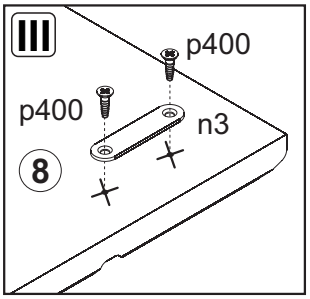

15

8x r1

§6

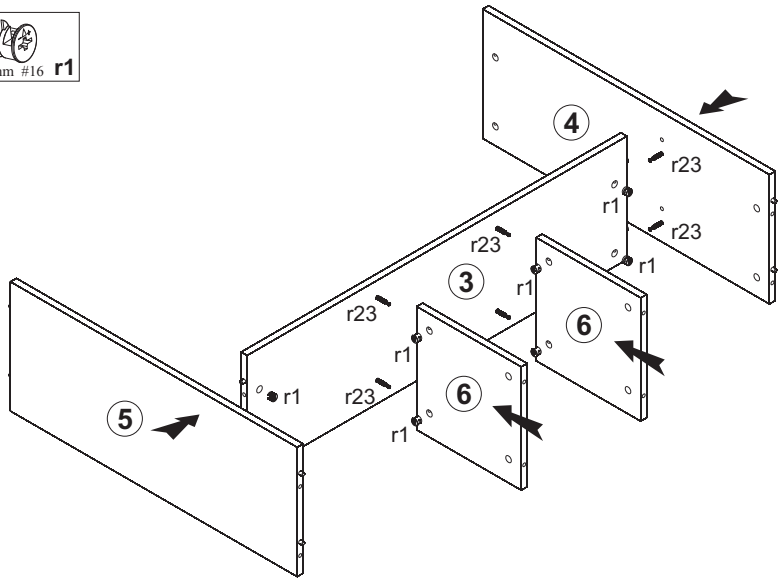

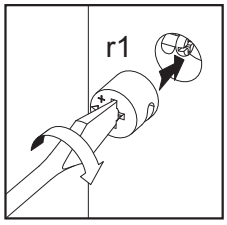

16

12x r1

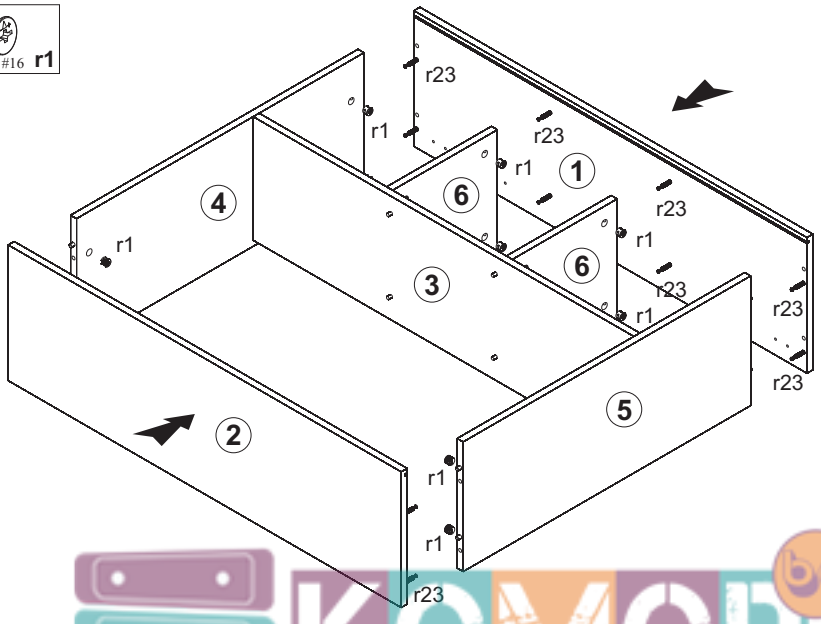

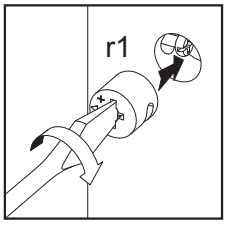

КОМОД
интернет-магазин мебели

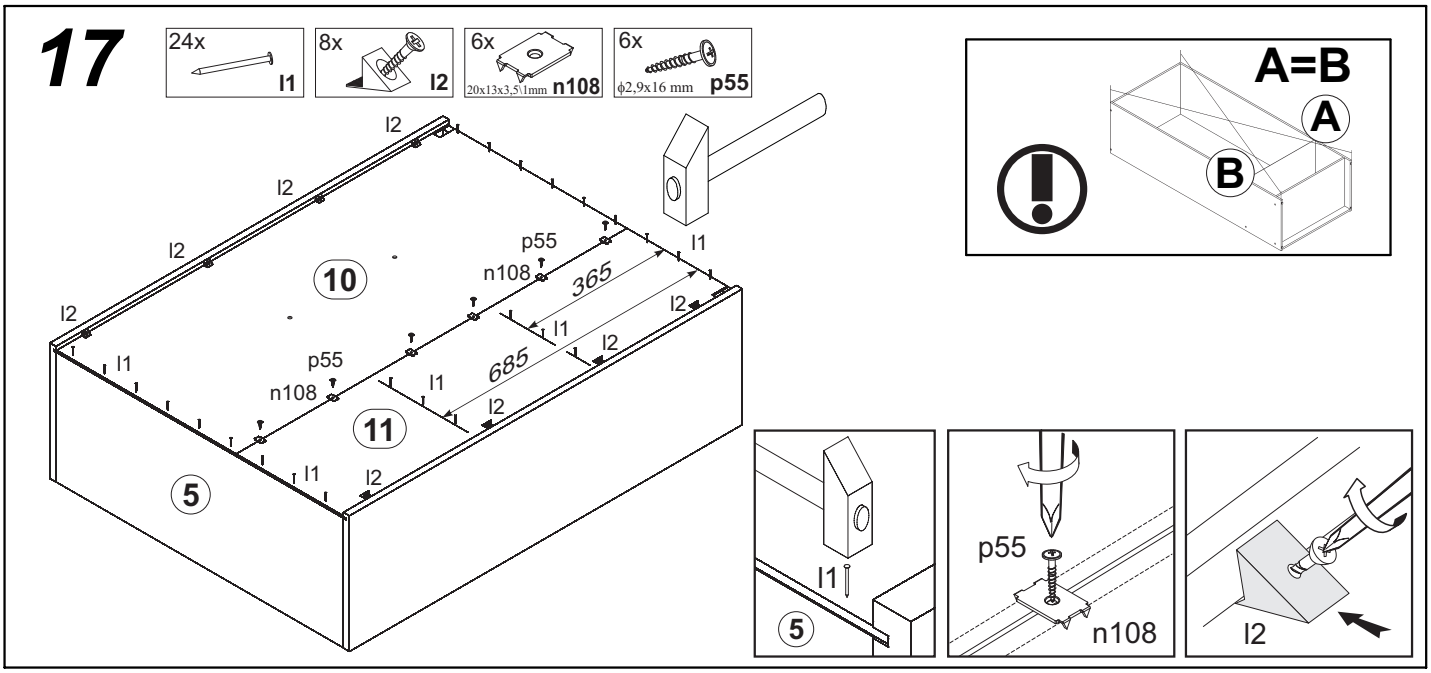

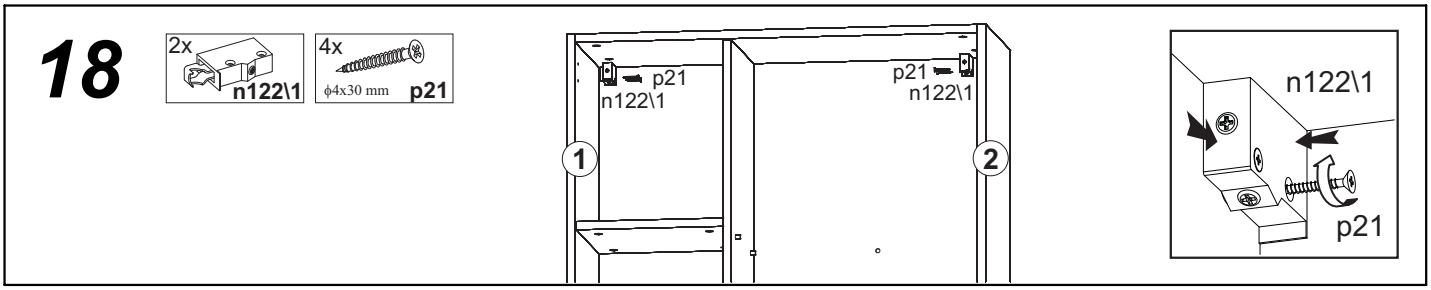

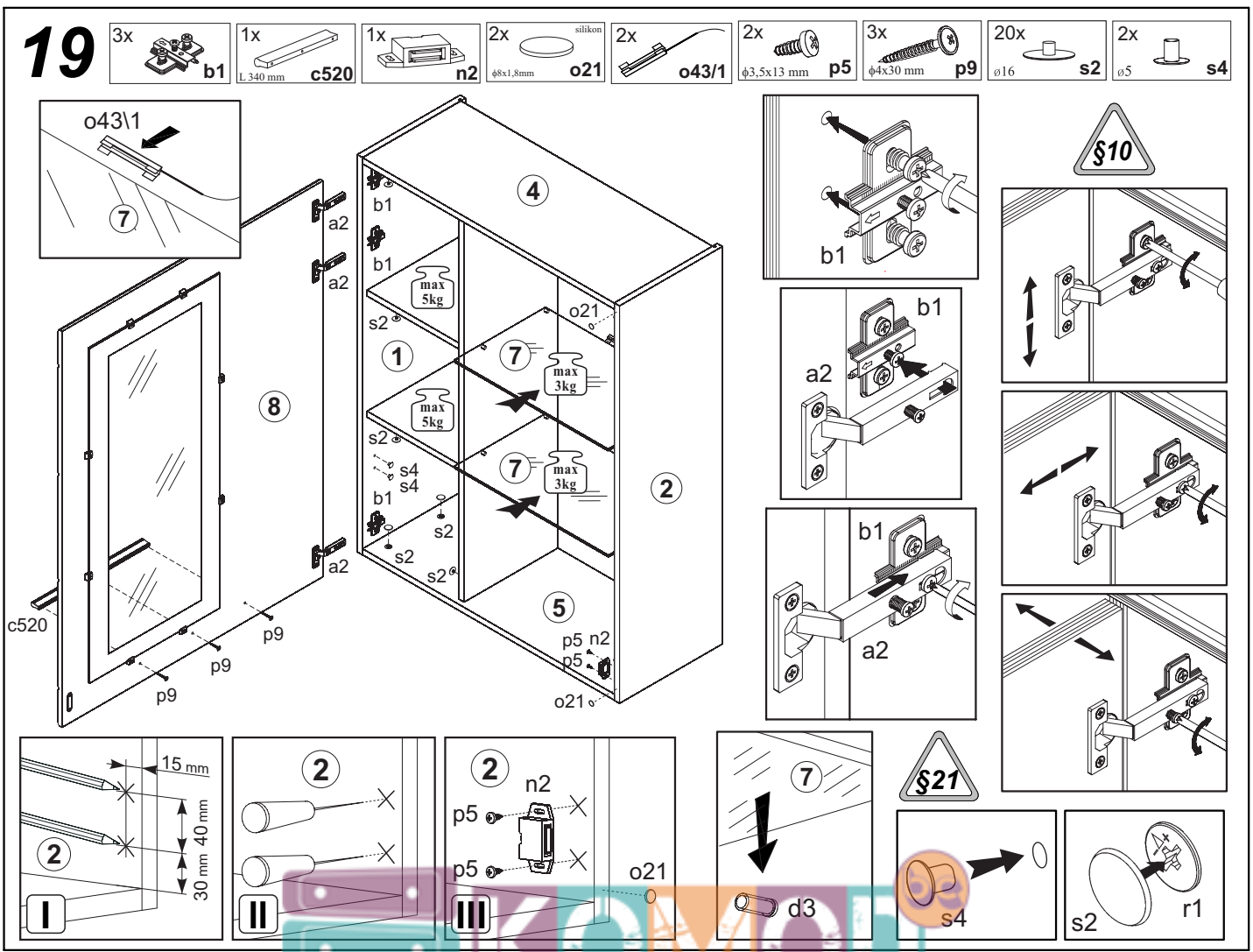

КОМОД интернет-магазин мебели

IV Вітрина навісна права / Витрина навесная правая

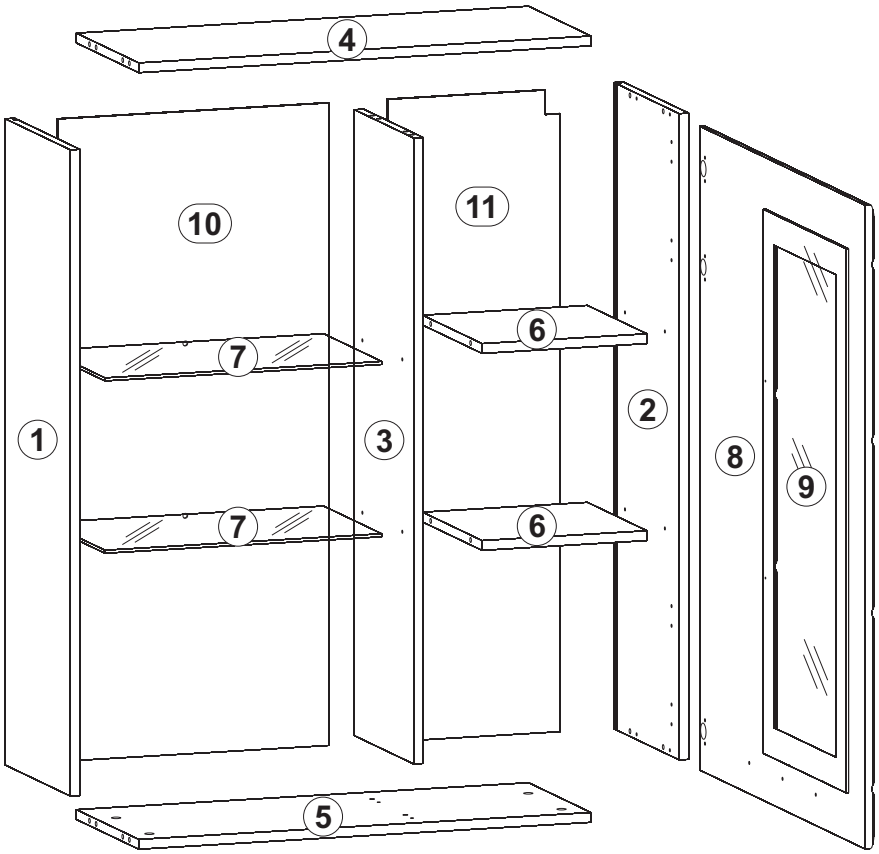

§1

A	B	C		D
1	PU1-108-01	1050	314	4/5
2	PU1-107-01	1050	314	4/5
3	PU1-109	1017	286	4/5
4	PU1-302	768	300	4/5
5	PU1-303	768	300	4/5
6	PU1-304	280	286	4/5
7	PU1-305	470	279	4/5
8	PU1-007A	1046	796	5/5
9	PU1-501	884	398	5/5
10	PU1-905	1044	485	5/5
11	PU1-906	1044	293	5/5

20

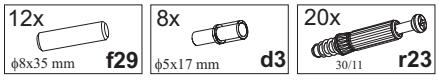

§2

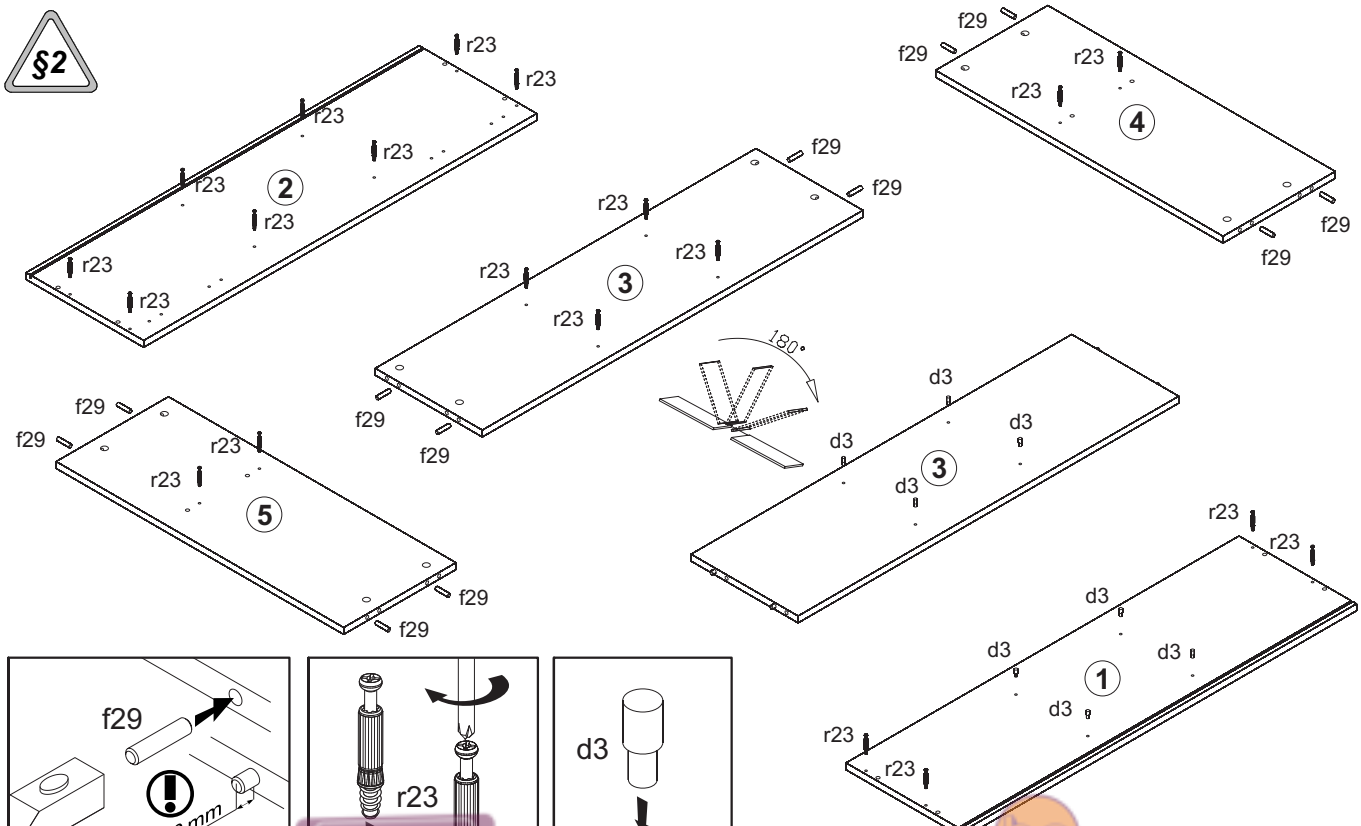

КОМОД интернет-магазин мебели

21

3x a2 | 8x l3 | 1x n3 | 8x p52 | 2x p400

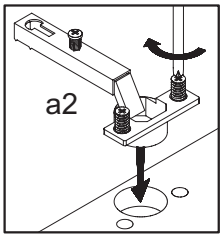

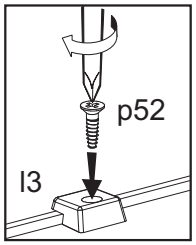

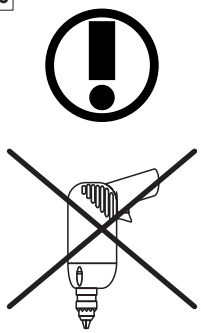

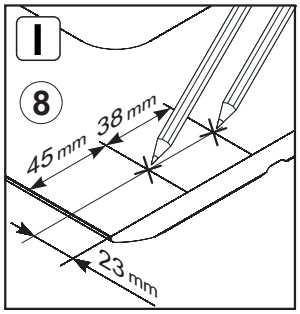

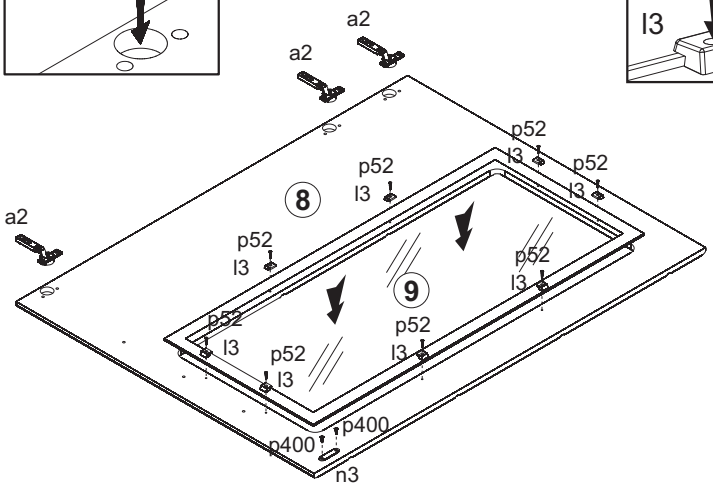

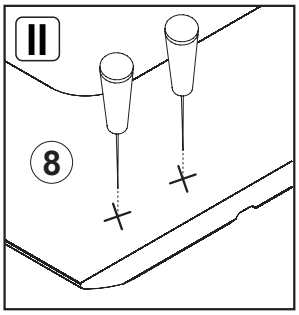

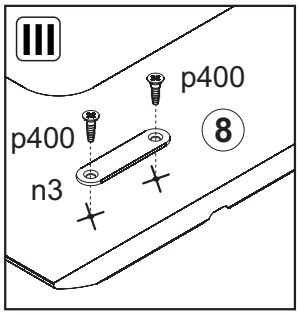

22

8x ϕ15x12mm #16 r1

§6

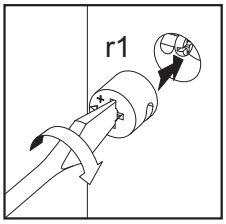

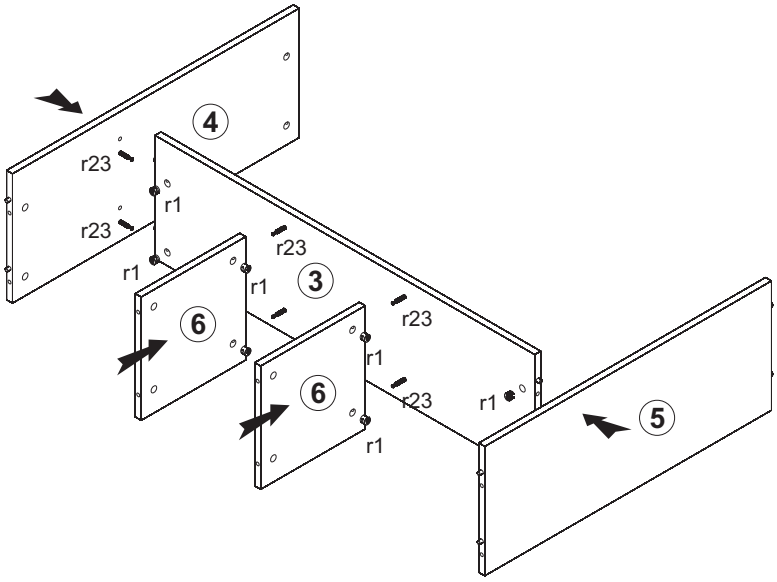

23

12x ϕ15x12mm #16 r1

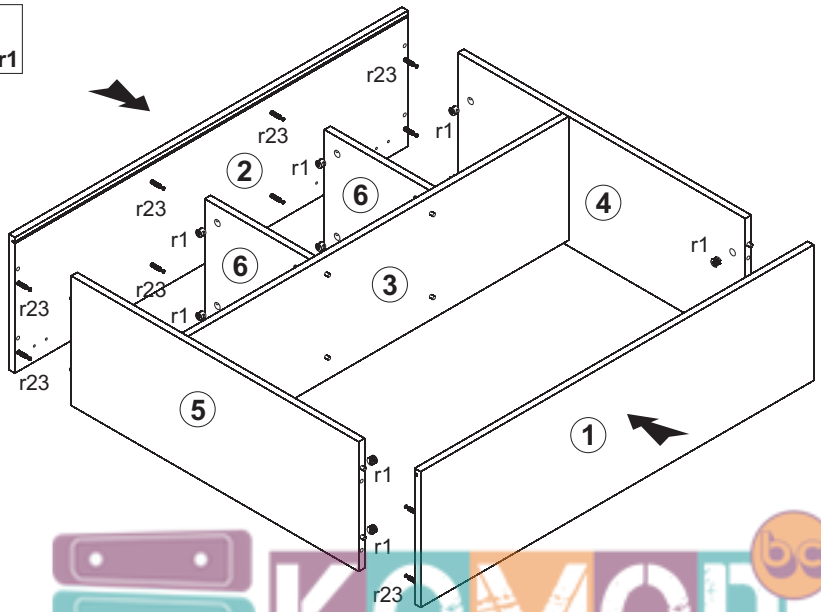

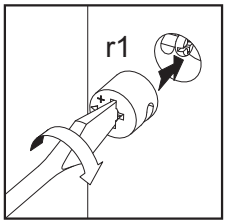

КОМОД
интернет-магазин мебели

24

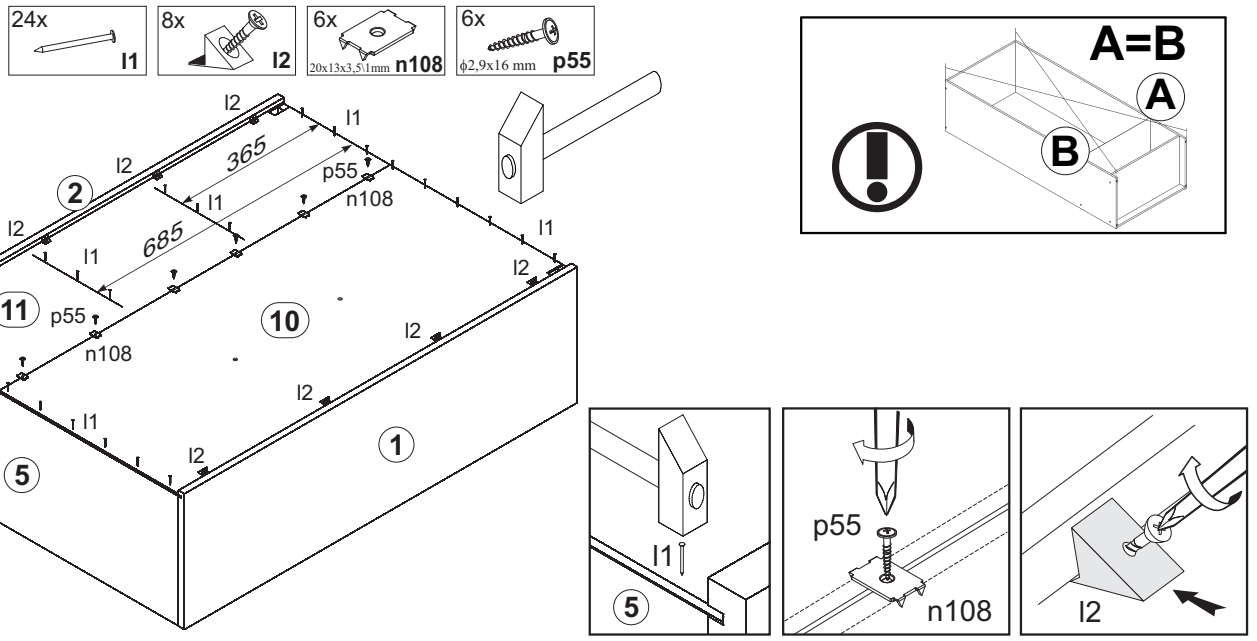

25

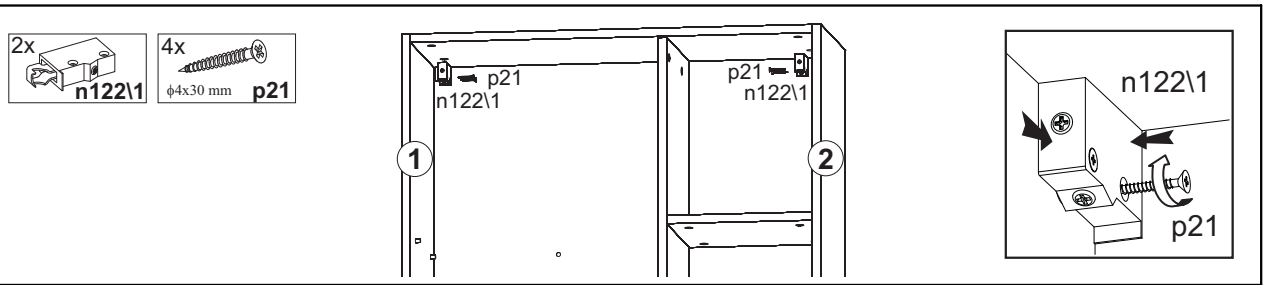

26

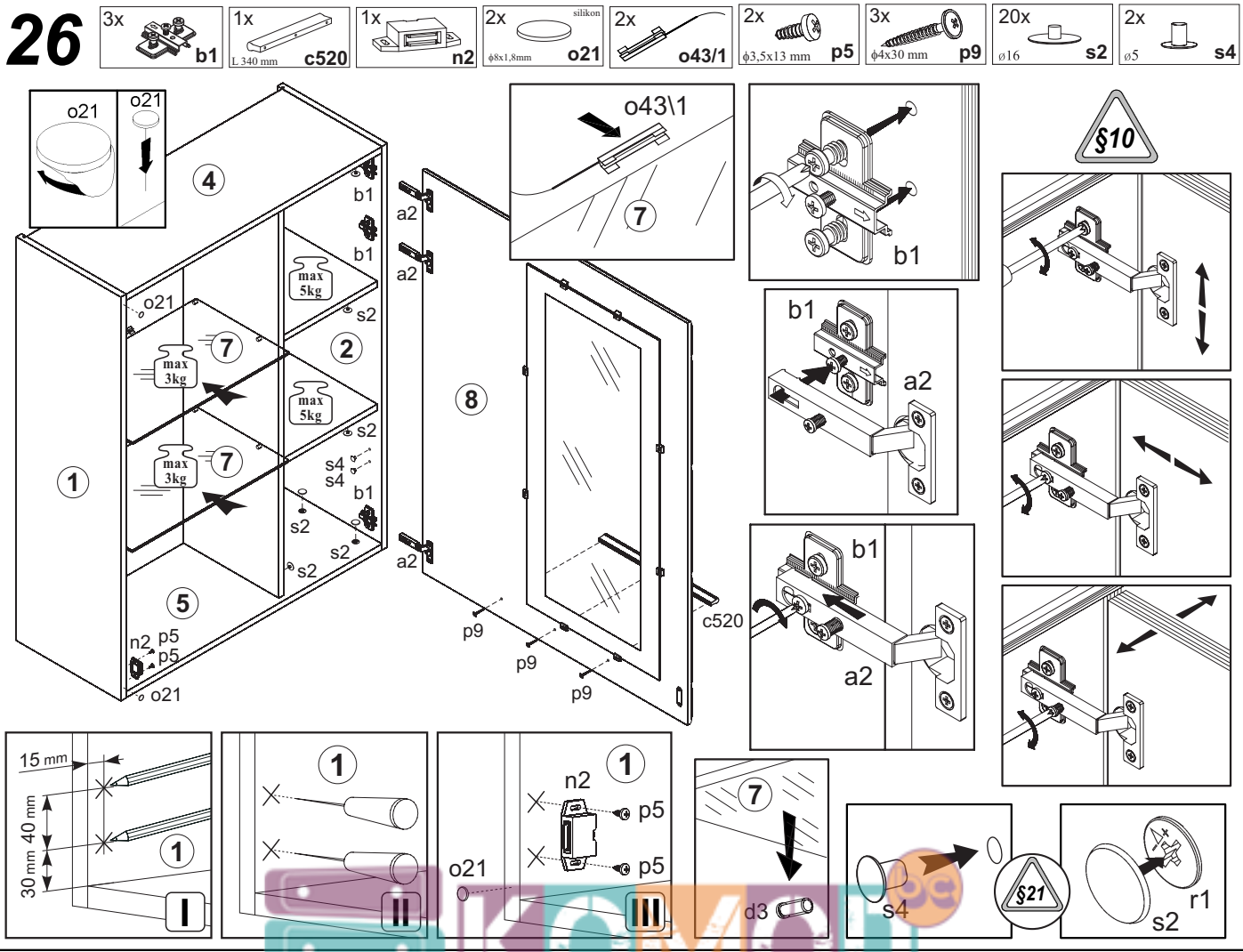

КОМОД
интернет-магазин мебели

V Полиця / Полка

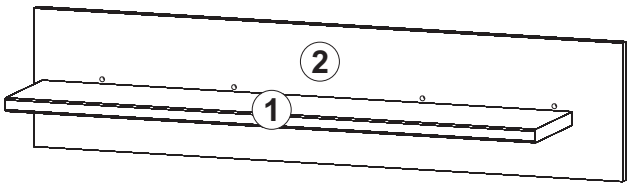

A	B	C		D
1	PU1-306	900	180	5/5
2	PU1-401	225	1000	5/5

§1

27

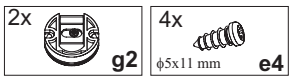

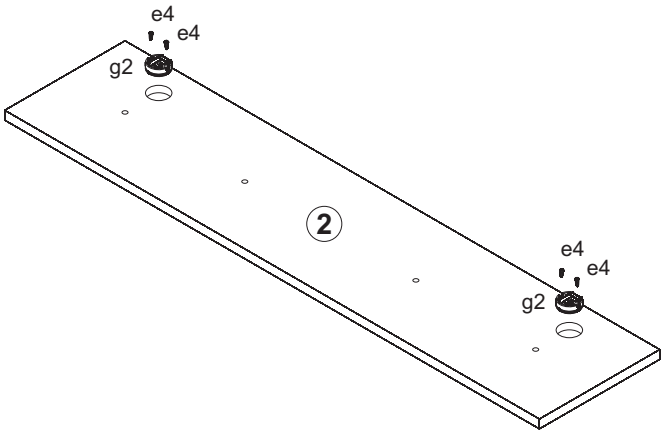

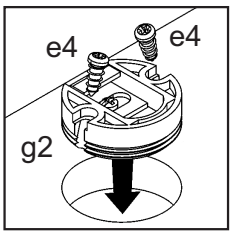

28

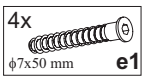

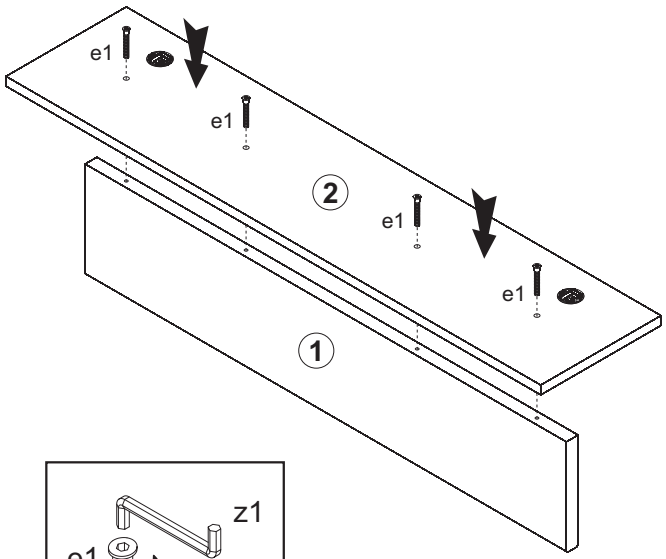

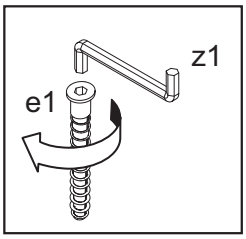

29

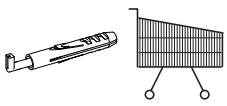

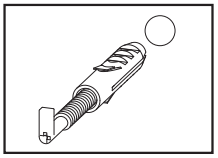

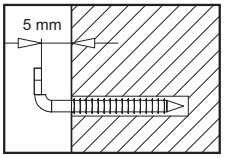

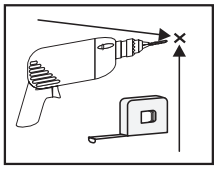

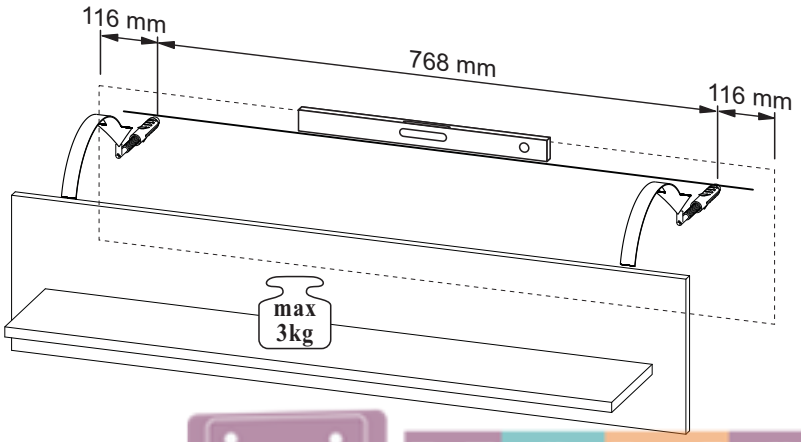

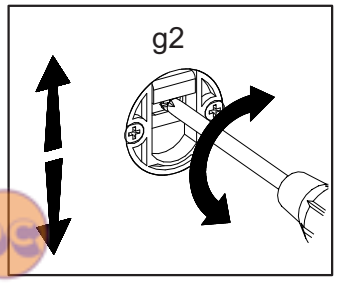

КОМОД
интернет-магазин мебели

30 §4

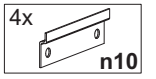

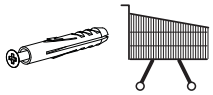

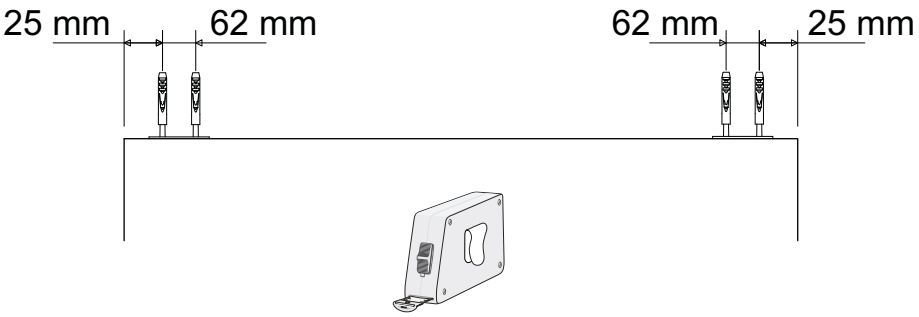

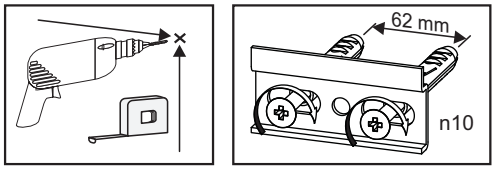

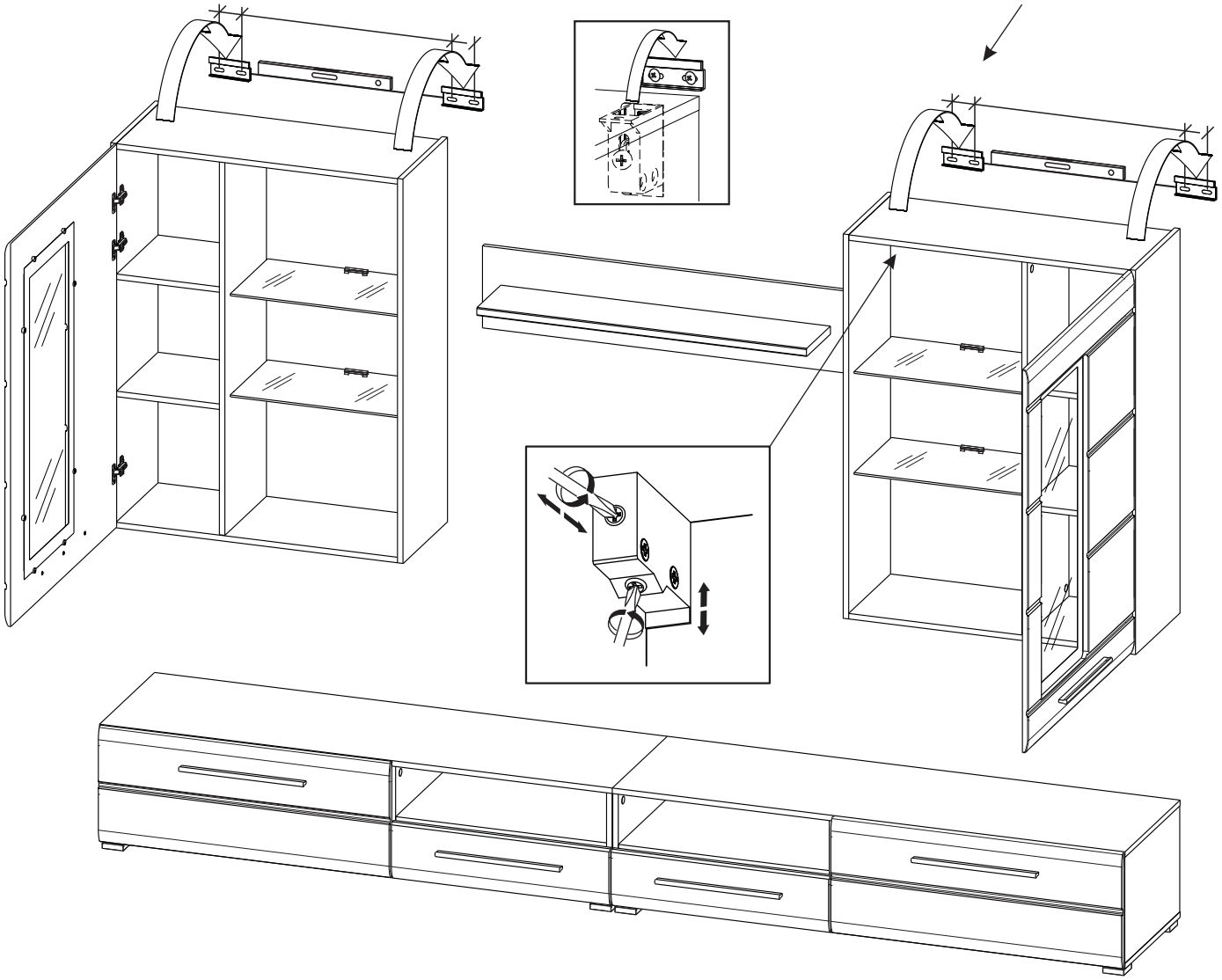

КОМОД
интернет-магазин мебели